EC2400B

EN

Digital Camera User Manual

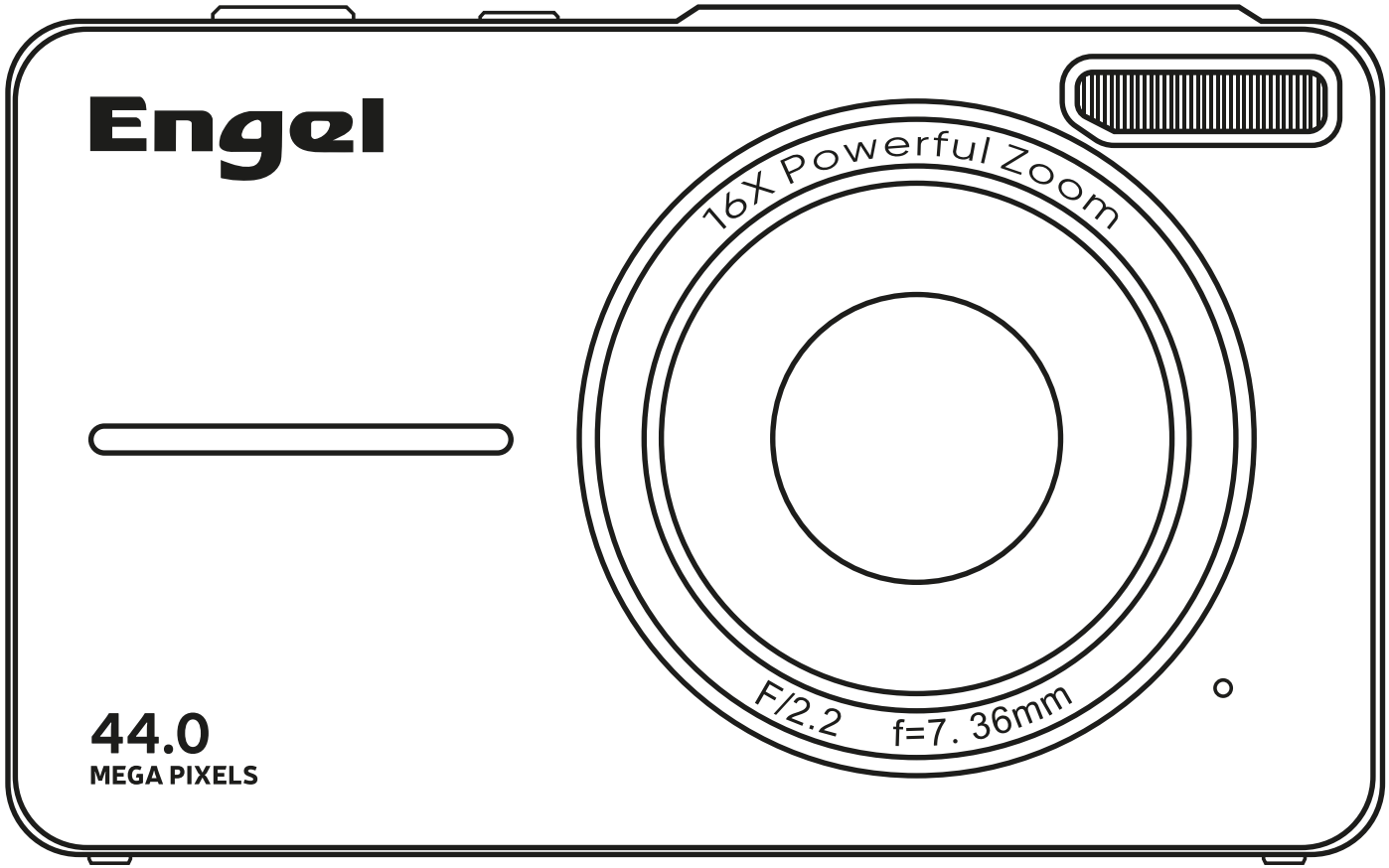

Read this manual prior to use. Retain for future reference.

Warm Tips

Since this product was designed for kids, we recommend shooting outdoors in bright light

Q: Does this camera need to be charged prior to first use?
A: Yes, we suggest you fully charge the camera before use.

Q: After putting in the Micro SD card and everything else, it still says card error and what should I do?
A: Please make sure your card is class10 U1 4-64GB card, and put it in the slot again, if it still can't work, please contact the seller for help.

Q: The camera freezes up and can't turn off, what can I do next?
A: Please remove the battery, then install the battery again and turn the camera on, format SD card.

Q: Does this camera support autofocus?
A: This camera comes in two models: supports autofocus and does not support autofocus. It depends on which camera you choose.

Important Battery Safety Tips

For your better experience with this product, please pay attention to the following safety tips

If the battery pack is mishandled, the battery pack can burst, cause a fire or even chemical burns. Observe the following cautions.

- Do not disassemble.
- Do not crush and do not expose the battery pack to any shock or force such as hammering, dropping or stepping on it.
- Do not short circuit and do not allow metal objects to come into contact with the battery terminals.
- Do not expose to high temperature above 60°C (140°F) such as in direct sunlight or in a car parked in the sun.
- Do not incinerate or dispose of in fire.
- Do not handle damaged or leaking lithium ion batteries.

• Be sure to charge the battery pack using a genuine battery charger or a device that can charge the battery pack.
• Keep the battery pack out of the reach of small children.
• Keep the battery pack dry.
• Replace only with the same or equivalent type recommended by seller.
• Dispose of used battery packs promptly as described in the instructions.

Introduction of Camera Parts

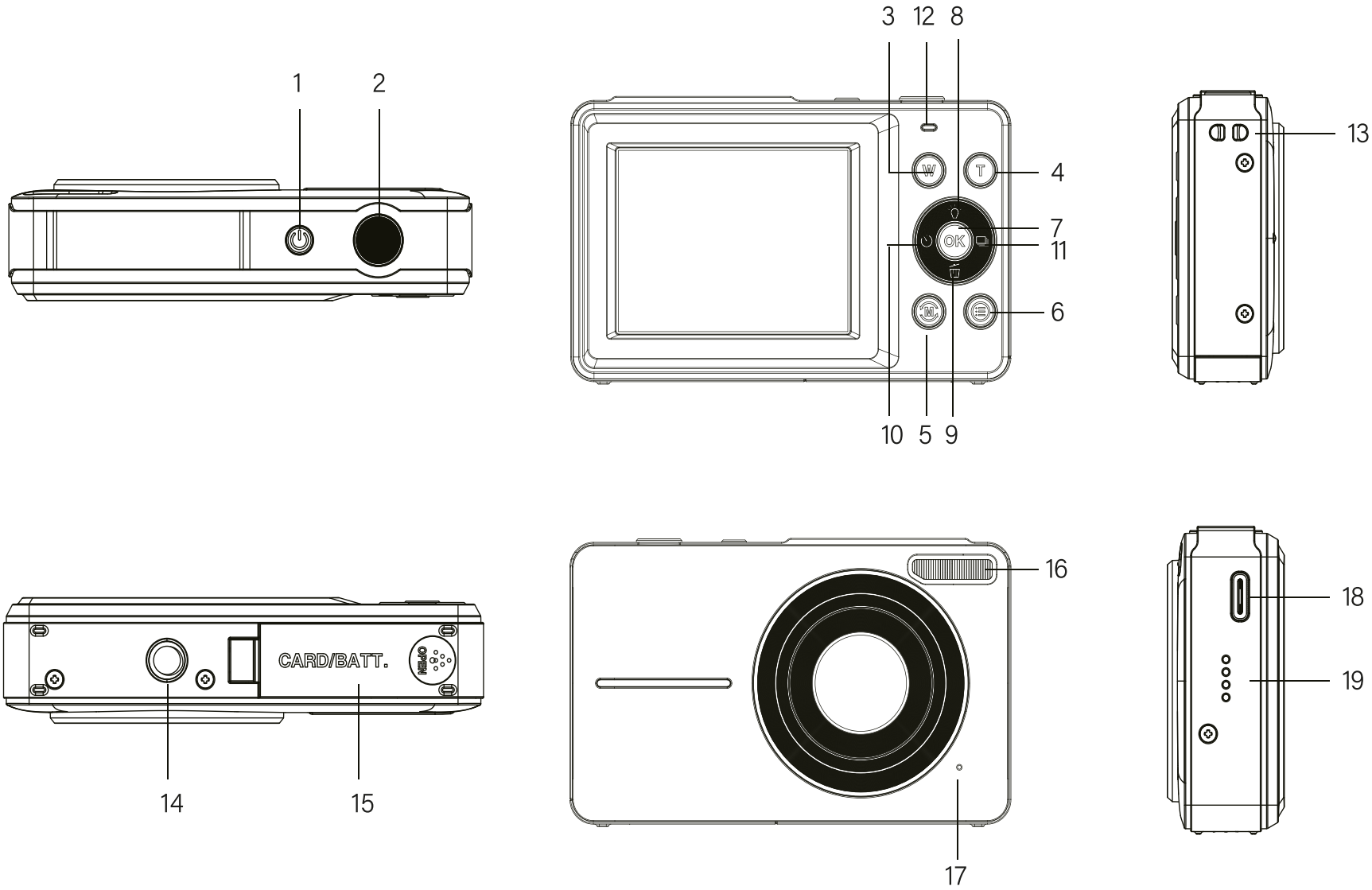

NO	Camera Parts	Introduction
1	Power Button	Power the camera on/off
2	Shutter Button	In image mode: take photos In video mode: start/end recording In playback mode: play/pause playing video file
3	W Button	Electronic zoom/zoom out In playback mode：reduce the sound of the video
4	T Button	Electronic zoom/enlarge In playback mode：enlarge the sound of the video
5	Mode Button	Switching camera modes: image mode/ video recording mode/playback mode

6	Menu Button	Enter or exit menu settings. In image mode: image mode setting In video mode: video mode setting In playback mode: delete files
7	OK Button	Confirm selection button In playback mode: stop playing video file
8	Up	Up key: turn on or off fill light /menu selection
9	Down	Down key: shortcut delete key /menu selection
10	Left	Left button: timer selfie button (in image mode, press it to set the timer photo count down time 2s, 5s or 10s) /menu selection

11	Right	Right key: In image mode, continuous shooting button (press this button to take 3 photos in a row)/menu selection.
12	Indicator light	1.The blue light indicates that the camera is working; 2.The red indicator light indicates that the camera is charging; 3.The red light goes out when fully charged
13	Hook	Attachable camera strap
14	Tripod mount	Standard screw port
15	Battery cover	Install battery and Micro SD card
16	LED fill light	LED fill light
17	MIC Port	Recording voice
18	USB	Type-C USB
19	Speaker	Play sound

Product Specifications

Video Resolution	1080P/720P/480P
Image Resolution	44MP/42MP/36MP/24MP/etc.
Memory Card	Support Micro SD card 4-64GB
File Format	JPG, AVI
Taking Photos	Single/Continuous shooting/2s timer /5s timer/10s timer
Electronic Zoom	16X
USB Port	Type-C
Display	2.4 inch Screen

Battery	Rechargeable Li-Ion Battery
Language	Support multi-languauge
Focal Length	f=7.36mm
Aperture	F/2.2
Power Save	Auto power off in 1Min/2Mins/3Mins/4Mins /5Mins/10Mins
Operating System Requirements	Windows XP, Windows Vista, Windows 7, Windows 8, Windows 10, Mac 10.2

How to Insert and Remove the Battery

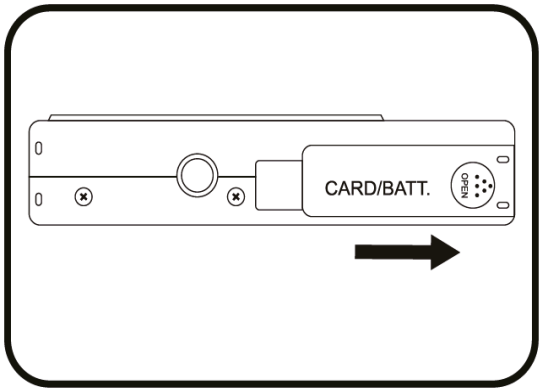

1.Open the battery cover

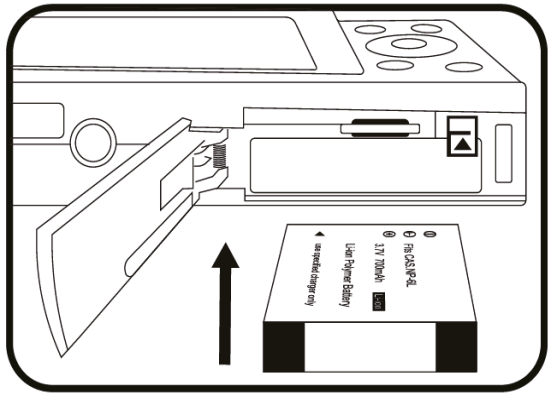

2.Insert the end with electrical contacts until it locks into place

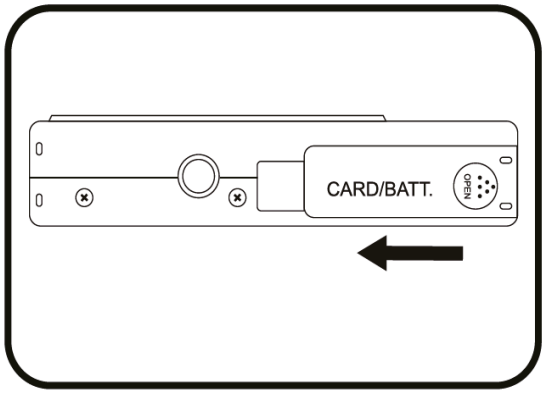

3.Close the battery cover

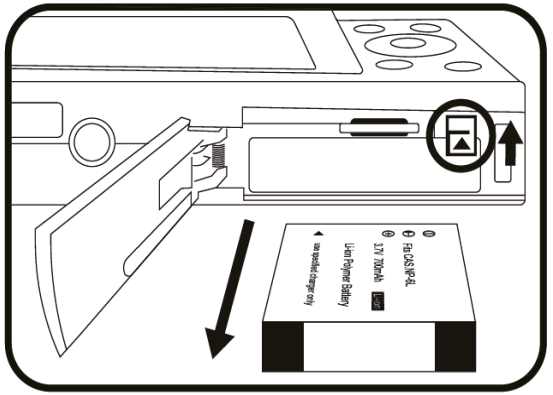

4.Please push the battery lock lever to remove the battery

How to Charge the Camera

1. Please use the USB cable and charger to charge the camera.

2. When the camera indicator light is red, it means the camera is charging.

3. When the camera light goes out, it means the camera is fully charged.

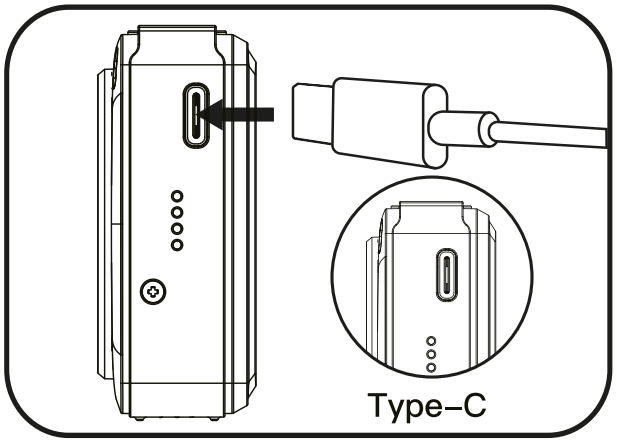

Please note For the first time, please use the camera after fully charged.

How to Install the Camera strap

Please refer to the right pictures.
1. Please find the strap hole onto the camera
2. Tighten one end of the rope and then try to install the strap

PS. If it cannot be easily installed, you can attach the strap by using tweezers or toothpicks.

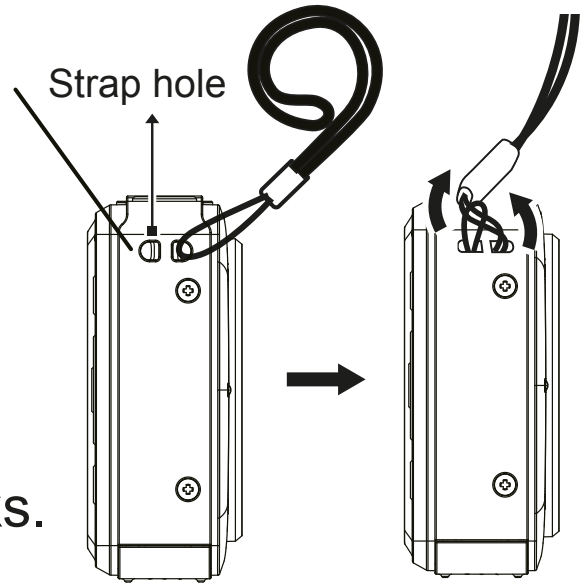

How to Insert and Remove Micro SD Card

1. Open the battery cover
2. As shown by the illustration, face the card's metal contacts side toward you and insert it until it locks in place.

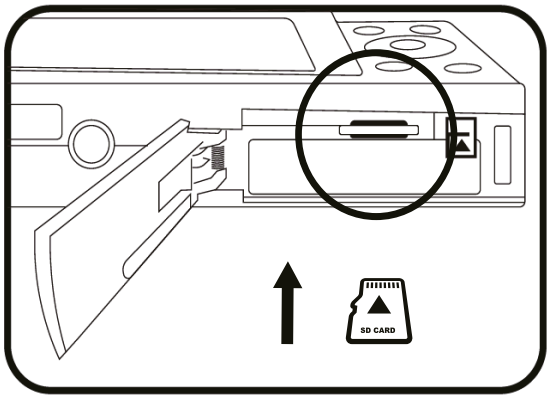



Metal contacts side

3. Close the battery cover.

Please caution

1.When the Micro SD card is used for the first time, please format it in the camera.
2.Please keep press the card until the lock lever locks the card. When the card is locked, you will hear a "click" sound.
3.When inserting or removing the Micro SD card, please turn off the camera first.

How to Format a Memory Card

1. In the image mode, press the “Menu” button to enter the image mode setting interface
2. Press the “Left” and “Right” keys to find the “Format” option
3. Press “OK”button to confirm formatting

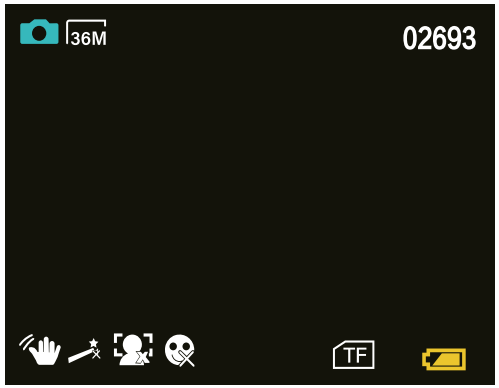

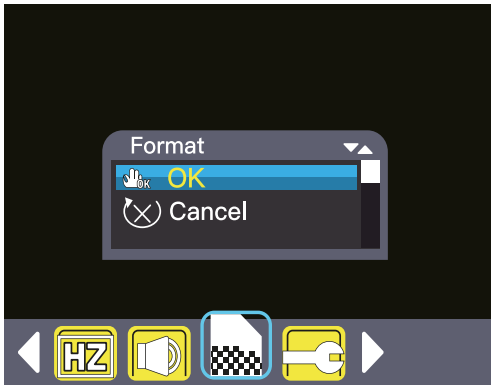

Notes:
1. Don't mistakenly click on the format options during using. Once the SD card is formatted, you should not format it again. (Only format new SD cards for the cameras use the first time)
2. As a suggestion, you’d better backup the photos to your computer from time to time.
3. If you want to reformat the SD card, it is recommended to backup your pictures on a computer first because reformatting will erase any pictures remaining.

Introduction to Image Mode Settings

1. Press the “Menu” button in the image mode to enter the camera image mode settings
2. After the setting is completed, please press the “Menu” button to exit the image mode settings

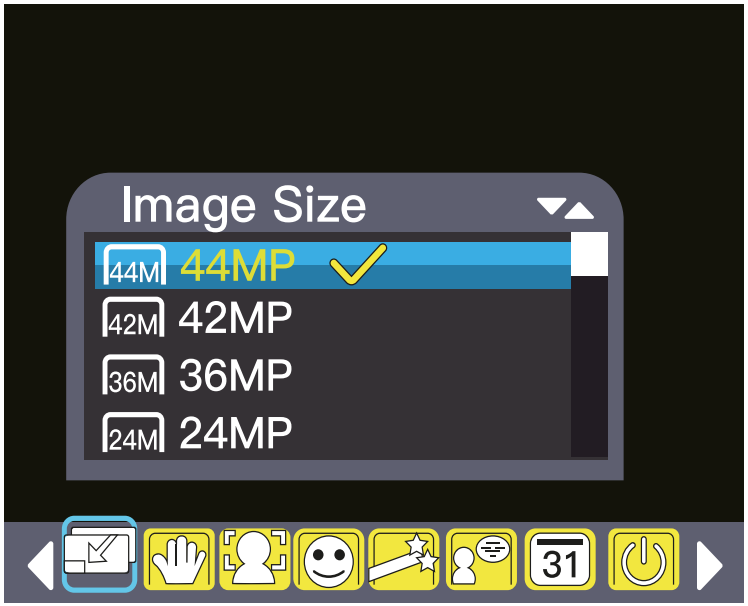

NO	Option	Introduction
	Anti-Shake	1.On/Off 2.Default is on
	Effect	You can choose photo effects, Default is normal
	Language	Support multi-languauge
	Date	1.Via the up/down/left/right buttons to set date and time 2.Please choose whether to display the date watermark on the photo 3.Press OK to exit the date setting after setup 4.Default is off
	Auto Power Off	Auto power off in 3Min/5Min/10Min Default is Off

	Sound Effect	On/Off Default is on
	Format	You can choose whether to format the SD card or not
	Default Setting	You can choose whether to default setting or not

How to Take Image

1. Please make sure the camera is in image mode
(The camera defaults to image mode when turned on)
2. Press the “shutter” button to shoot an image

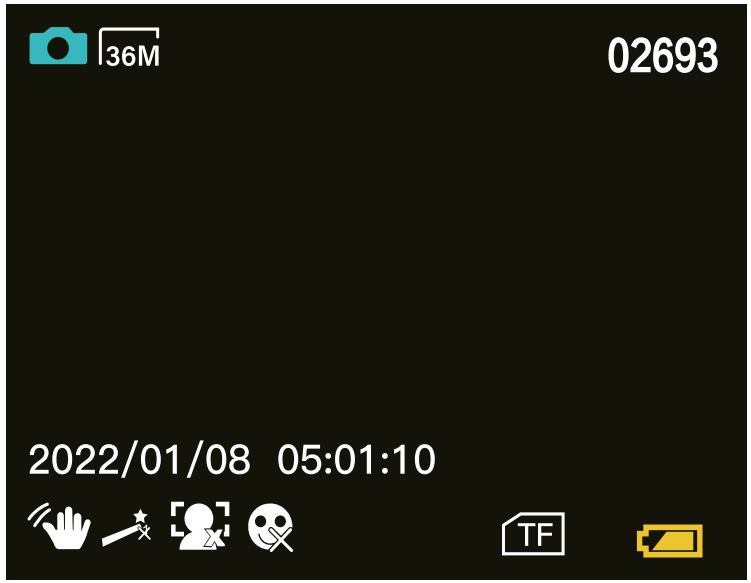

How to Play Back and Delete Image

1.Press the “Mode” button twice in the image mode to enter camera playback mode

2.Press “Right”or “Left” button to playback image one by one

3.Press “Down”button and select “Yes” to delete image

4.Please press the “Mode” button to exit image playback mode

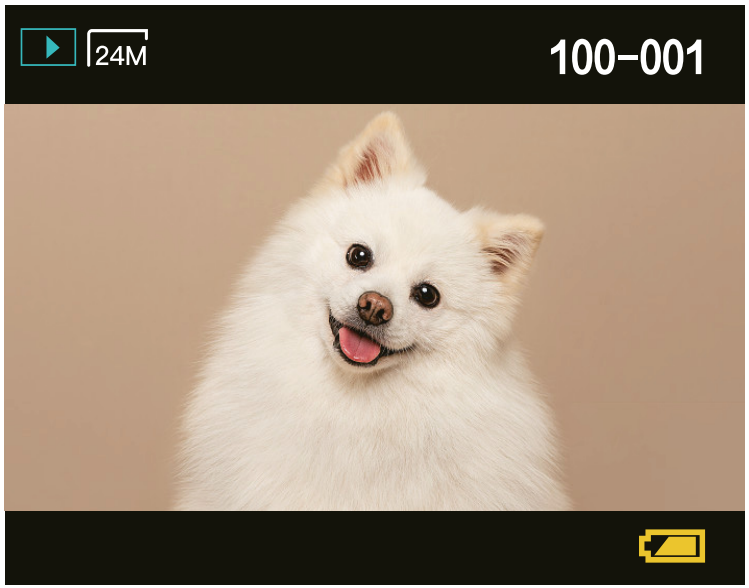

How to Record Video

1. The camera defaults to image mode when turned on, you need to press the “Mode”button once to enter video mode
2. Press the shutter button to start/stop video recording

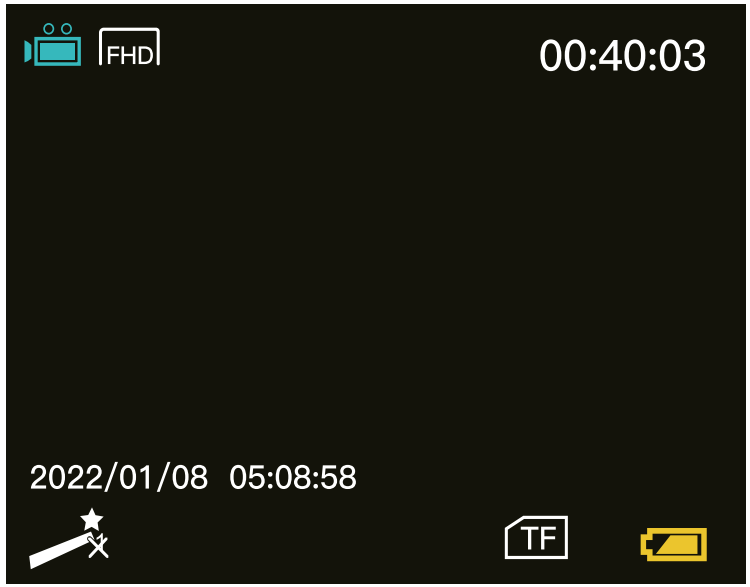

How to Play Back and Delete Recorded Videos

1.Press the “Mode” button once in the video mode to enter camera playback mode
2.Press “Right”or “Left” button to select video
3.Press “Down”button and select “Yes”to delete video
4.After the deletion is completed, please press the “Mode” button to exit video playback mode

How to Download Image/ Video Files to Computer

1. When the camera is turned on, use the USB cable (in the package) to connect the computer
2. Then you can download the files from the camera to your computer
3. After downloading, please remove the USB cable

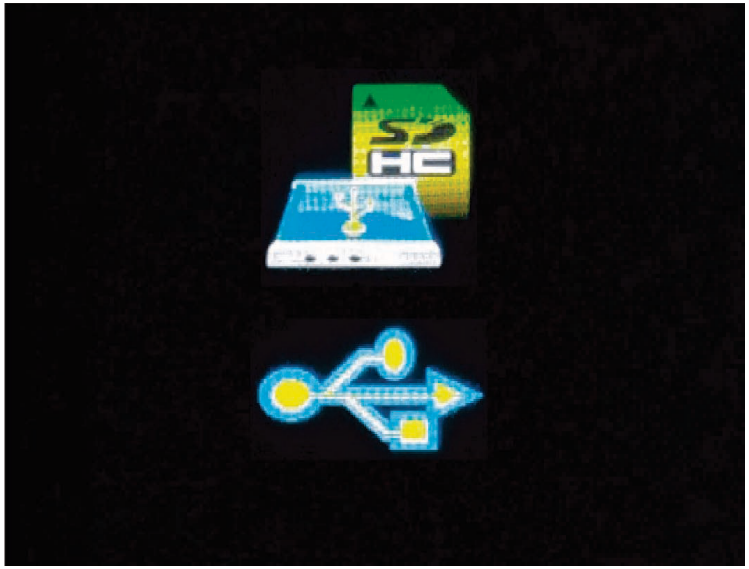

How to Use Camera as Webcam

1. Please turn off the camera and use the USB cable (in the package) to connect the computer
2. Then please press the “Power” Button and “Shutter” Button at the same time
3. Then you can use the camera as webcam on the computer
4. After using, please remove the USB cable and the camera will exit webcam mode

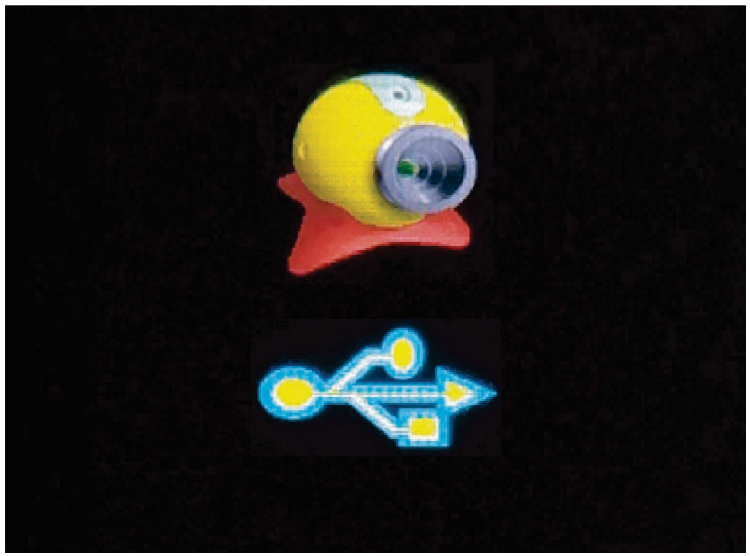

Warning

1. Use only themanufacturerrecommended/original batteries and charger with this product.
2. Do notthrow into fire,heat, orshortcircuit the battery. Keep it away frommetal objects to prevent short circuits.
3. Do not disassemble, modify, or attemptunauthorized repairs. The interior containshighvoltage circuits that may causeelectric shock orfire.
4. Regularly inspect the product’ spower cord,plug,housing, and other parts for damage. If damage is found,stop using it until repaired.
5. If the battery will not be used for a long time,remove it to preventleakage/corrosion damage to the device.
6. Keep thecamera andsmall accessories out of reach ofchildren orpets to avoidaccidental ingestion orpinching injuries.

7. The camera surface is soiled. Do not useliquid cleaners. Before cleaning,turn off the camera anddisconnect the charger. Wipe the body with acloth ordamp tissue, then gently clean thelens andscreen with alens cloth. Clean promptly to maintain aclear lens and achievebetter image quality.
8. When using theflash, keep a distance of at least1 meter / 3 feet frompeople or animals to avoidtemporary or permanent eye injury.
9. Power of the camera beforechanging the lens,memory card, orconnecting cables. Do notforce insertion/removal to avoid damagingports orcard slots.
10. If you detectodor,smoke, orabnormal heat, immediatelypower off,remove the battery, andstop using the device. Contactauthorized service for assistance.
Please read this manual carefully before using the product, and keep it properly for future reference.

DE

EC2400B

Digitalkamera Benutzerhandbuch

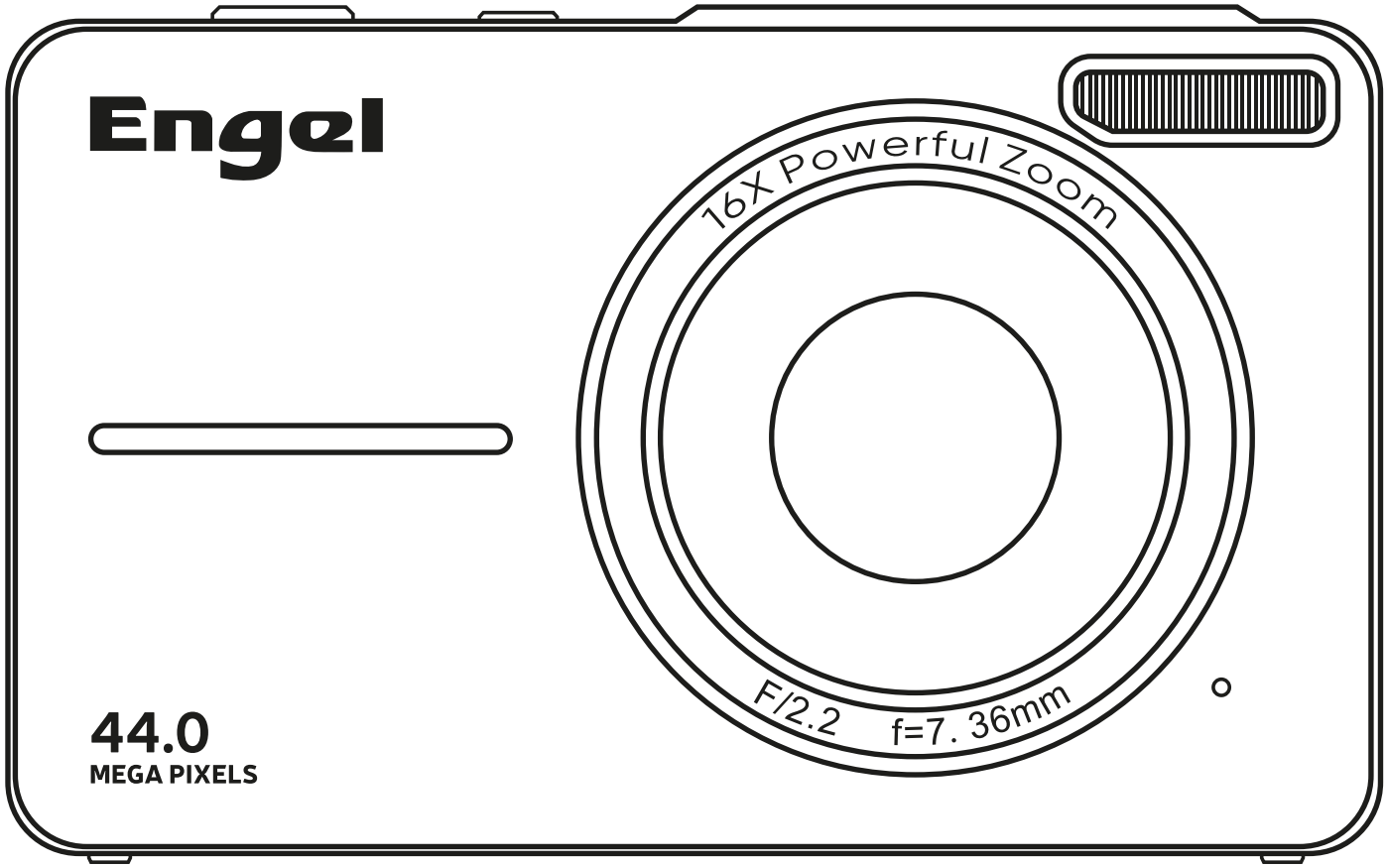

Warme Tipps

Da dieses Produkt für Kinder entwickelt wurde, empfehlen wir Aufnahmen im im Freien bei hellem Licht

F: Muss die Kamera vor dem ersten Gebrauch aufgeladen werden?
A: Ja, wir empfehlen, die Kamera vor dem Gebrauch vollständig aufzuladen.

F: Nachdem ich die Micro SD-Karte und alles andere eingelegt habe, erscheint immer noch die Meldung Kartenfehler und was soll ich tun?
A: Bitte vergewissern Sie sich, dass Ihre Karte der Klasse10 U1 4 - 64GB ist, und setzen Sie Wenn sie dann immer noch nicht funktioniert, wenden Sie sich bitte an den Verkäufer. für Hilfe.

F: Warum schaltet sich die Kamera nicht ein, wenn sie nicht angeschlossen ist?
A: Bitte vergewissern Sie sich, dass der Akku voll aufgeladen und richtig eingesetzt ist.Wenn er falsch herum eingesetzt ist, funktioniert der Akku nicht.

F: Unterstützt diese Kamera Autofokus?
A: Diese Kamera kommt in zwei Modellen: unterstützt Autofokus und unterstützt keinen Autofokus. Es hängt davon ab, welche Kamera Sie wählen.

Important Battery Safety Tips

Bitte beachten Sie die folgenden Sicherheitshinweise, damit Sie mit diesem Produkt bessere Erfahrungen machen können
Wenn der Akku falsch gehandhabt wird, kann er platzen und einen Brand oder sogar chemische Verbrennungen verursachen.
Beachten Sie die folgenden Sicherheitshinweise.

– Demontieren Sie ihn nicht.

– Quetschen Sie den Akku nicht und setzen Sie ihn keinen Stößen oder Gewalteinwirkungen wie Hämmern, Fallenlassen oder Treten aus.

– Schließen Sie den Akku nicht kurz, und achten Sie darauf, dass keine Metallgegenstände mit den Akkuanschlüssen in Berührung kommen.

– Setzen Sie den Akku keinen hohen Temperaturen über 60°C (140°F) aus, wie z.B. in direktem Sonnenlicht oder in einem in der Sonne geparkten Auto.
– Nicht verbrennen oder im Feuer entsorgen.
– Hantieren Sie nicht mit beschädigten oder auslaufenden Lithium –Ionen–Akkus.
– Laden Sie den Akku nur mit einem Original–Akkuladegerät oder einem Gerät, das den Akku aufladen kann.
– Bewahren Sie das Akkupaket außerhalb der Reichweite von Kleinkindern auf.
– Halten Sie das Akkupaket trocken.
– Ersetzen Sie den Akku nur durch den gleichen oder einen gleichwertigen, vom Verkäufer empfohlenen Typ.
– Entsorgen Sie gebrauchte Akkus umgehend wie in der Anleitung beschrieben.

Einführung von Kamerateilen

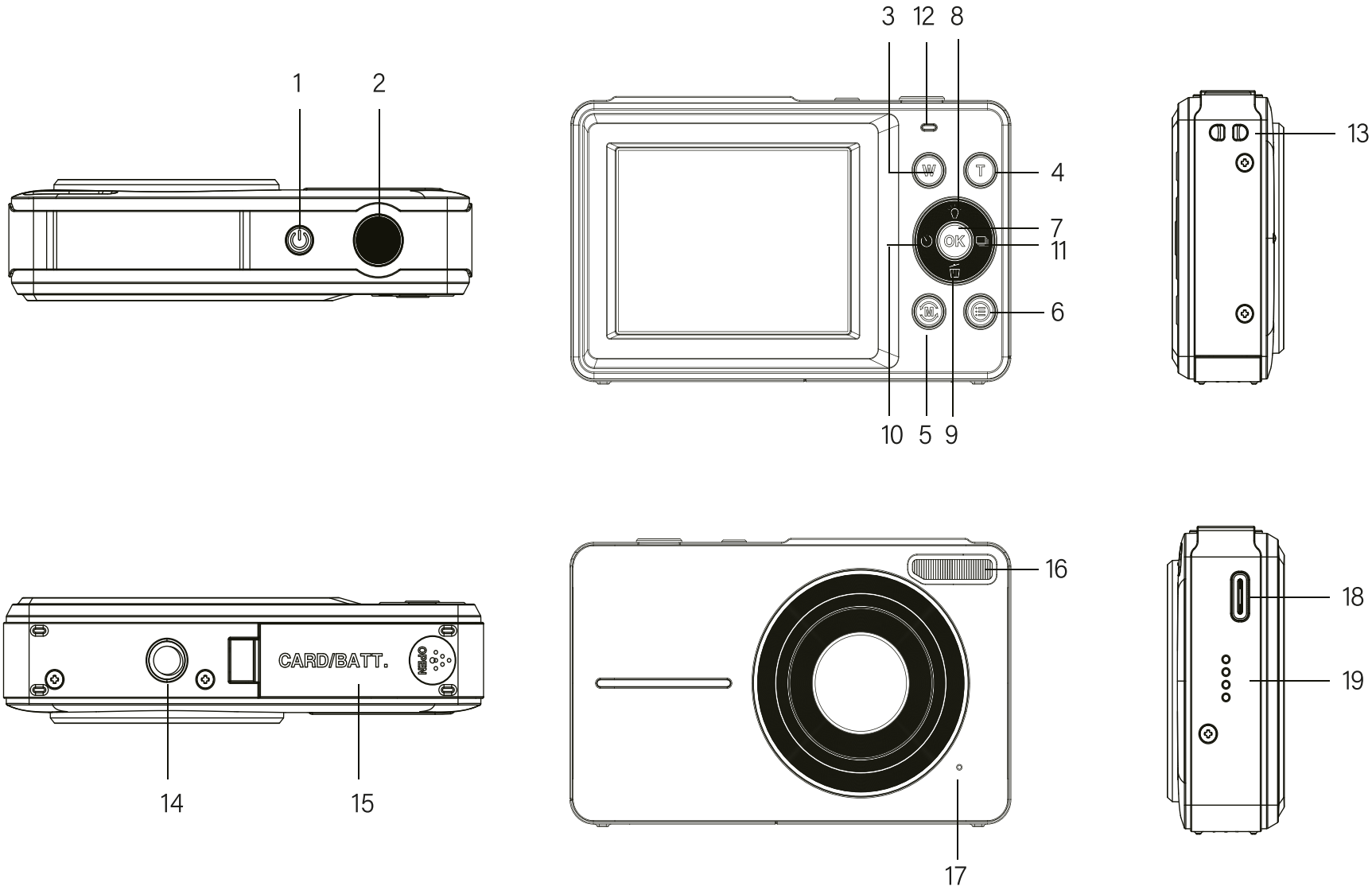

NO	Teile der Kamera	Introduction
1	Einschalttaste	Ein– und Ausschalten der Kamera
2	Auslöser	Im Bildmodus: Fotos aufnehmen Im Videomodus: Aufnahme starten /beenden Im Wiedergabemodus: Wiedergabe /Pause der Videodatei
3	W–Taste	Elektronischer Zoom/Verkleinern
4	T–Taste	Elektronischer Zoom/Vergrößerung
5	Modus–Taste	Umschalten des Kameramodus: Bildmodus/Videoaufzeichnungsmodus /Wiedergabemodus

6	Menü–Taste	Aufrufen oder Verlassen der Menüeinstellungen. Im Bildmodus: Einstellung des Bildmodus Im Videomodus: Einstellung des Videomodus
7	OK–Taste	Taste zur Bestätigung der Auswahl Im Wiedergabemodus: Wiedergabe der Videodatei stoppen
8	Aufwärts	Nach–oben–Taste: Fülllicht ein– oder ausschalten / Menüauswahl
9	Ab	Nach–unten–Taste: Abkürzungstaste zum Löschen / Menüauswahl
10	Links	Linke Taste: Timer–Selfie–Taste (im Bildmodus, drücken Sie sie, um die Timer–Foto–Countdown–Zeit 2s, 5s oder 10s einzustellen) / Menüauswahl

11	Rechts	Rechte Taste: Im Bildmodus, Taste für Serienaufnahmen (drücken Sie diese Taste, um 3 Fotos hintereinander aufzunehmen) /Menüauswahl.
12	Anzeigelampe	Das blaue Licht zeigt an, dass die Kamera in Betrieb ist; das rote Licht zeigt an, dass die Kamera aufgeladen wird; das rote Licht erlischt, wenn sie vollständig aufgeladen ist
13	Haken	Anbringbarer Kameragurt
14	Stativhalterung	Standard–Schraubanschluss
15	Batterieabdeckung	Einsetzen von Akku und Micro SD–Karte
16	LED–Fülllicht	LED–Licht
17	MIC–Anschluss	Aufnahme der Stimme
18	USB	Typ–C USB
19	Lautsprecher	Ton abspielen

Produktspezifikationen

Video-Größe	FHD:1920*1080 HD/HD：1280*720 HD VGA:640*480
Bildgröße	44M:7600*5800； 42M:7488*5616； 36M:6912*5184； 24M:5600*4200； 20M:5200*3900； 16M:4608*3456； 12M:4000*3000； 10M:3648*2736； 8M:3264*2448； 5M:2592*1944
Speicherkarte	Unterstützt Micro SD-Karten (bis zu 4-64GB)
Dateiformat	JPEG, AVI
Aufnehmen von Fotos	Single/ Continuous shooting/ 2s timer / 5s timer/10s timer
Elektronischer Zoom	16X

USB	Typ-C
Anzeige	2,4-Zoll-Bildschirm
Akku	Wiederaufladbarer Li-Ion-Akku
Sprache	Unterstützung von mehreren Messgeräten
Brennweite	f=7.36mm
Blende	F/2.2
Energiesparen	Automatische Abschaltung in 1Min/2Mins /3Mins/4Mins/5Mins/10Mins
Anforderungen an das Betriebssystem	Windows XP, Windows Vista, Windows 7, Windows 8, Windows 10, Mac 10.2

Einsetzen und Herausnehmen der Batterie

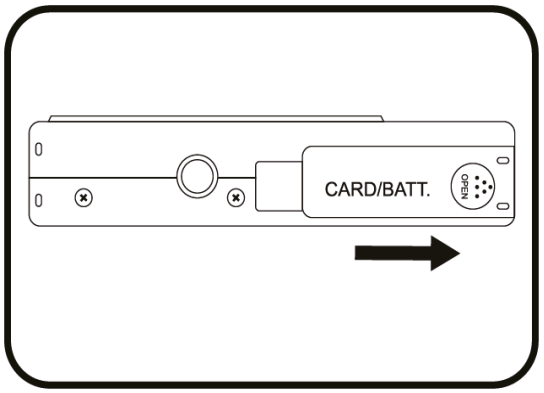

1.öffnen Sie die Batterie cover

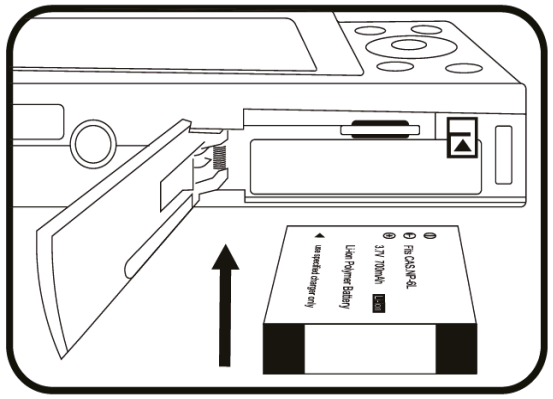

2.Legen Sie das Ende mit Elektrik ein Kontakte bis zum Einrasten

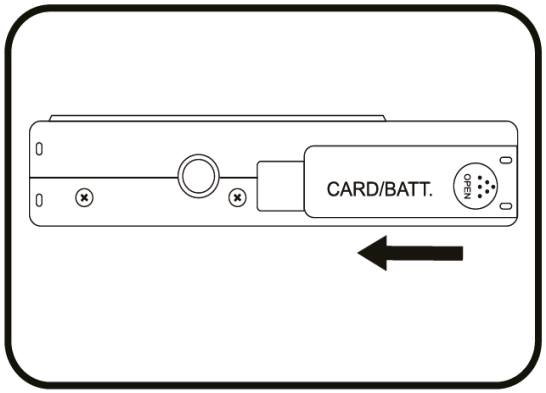

3.schließen Sie die Batterie cover

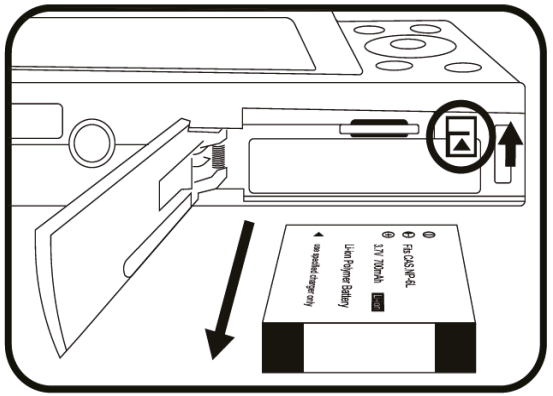

4.Bitte drücken Sie den Batterieverriegelungshebel um den Akku zu entfernen

So laden Sie die Kamera auf

1. Bitte verwenden Sie das USB–Kabel und Ladegerät, um die Kamera aufzuladen.
2. Wenn die Kameraanzeige rot leuchtet, bedeutet dies, dass die Kamera geladen wird.
3. Wenn die Kameraleuchte erlischt, bedeutet dies, dass die Kamera vollständig aufgeladen ist.

Bitte beachten Sie

Verwenden Sie die Kamera zum ersten Mal, nachdem sie vollständig aufgeladen wurde.

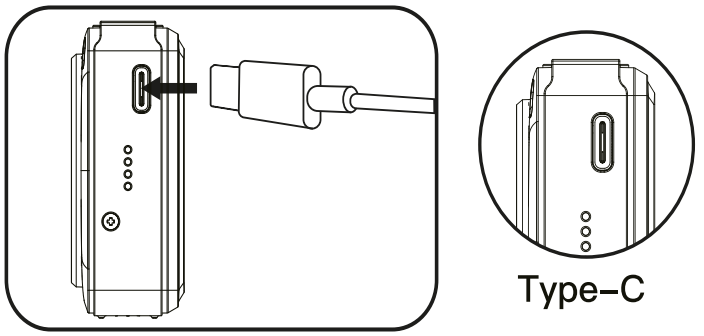

So führen Sie den Kameragurt ein

Bitte beachten Sie die richtigen Bilder.
1. Bitte finden Sie das Gurtloch an der Kamera.
2. Ziehen Sie ein Ende des Seils fest und versuchen Sie dann, den Gurt zu installieren.
PS. Wenn es nicht einfach installiert werden kann, können Sie das Armband mit einer Pinzette oder Zahnstocher befestigen.

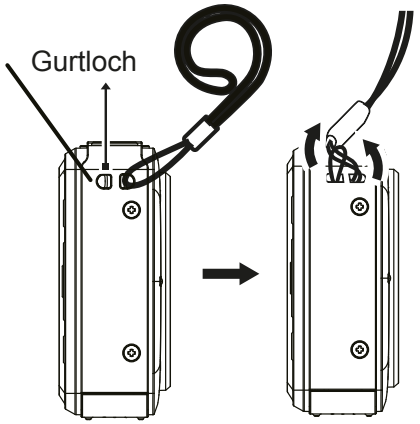

Einlegen und Entfernen einer Micro SD-Karte

1. öffnen Sie die Batterieabdeckung
2. As Sie die Karte mit der Seite der Metallkontakte zu sich und setzen Sie sie ein, bis sie einrastet.

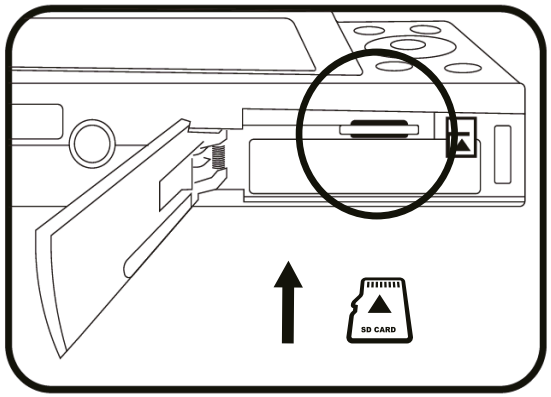



Metal contacts side

3. Schließen Sie die Batterieabdeckung

Bitte beachten Sie

1. wenn die Micro SD–Karte zum ersten Mal verwendet wird, formatieren Sie sie bitte in der Kamera.
2. halten Sie die Karte gedrückt, bis der Verriegelungshebel die Karte verriegelt. Wenn die Karte verriegelt ist, hören Sie ein ”Klick” –Geräusch.
3. Wenn Sie eine Micro SD-Karte einsetzen oder entfernen, schalten Sie bitte zuerst die Kamera aus.

Formatieren einer Speicherkarte

1 Drücken Sie im Bildmodus die Taste ”Menü”, um die Oberfläche für die Bildmoduseinstellungen aufzurufen.

2. drücken Sie die Tasten ”Links” und ”Rechts”, um die Option ”Formatieren” auszuwählen

3. drücken Sie die ”OK”–Taste, um die Formatierung zu bestätigen.

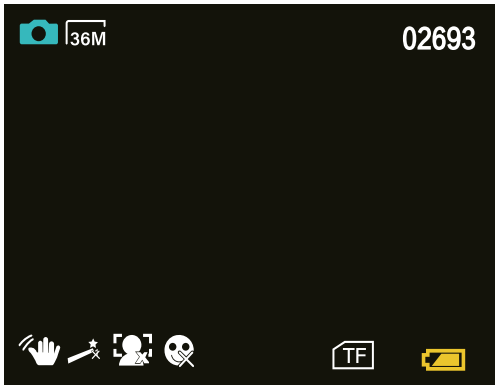

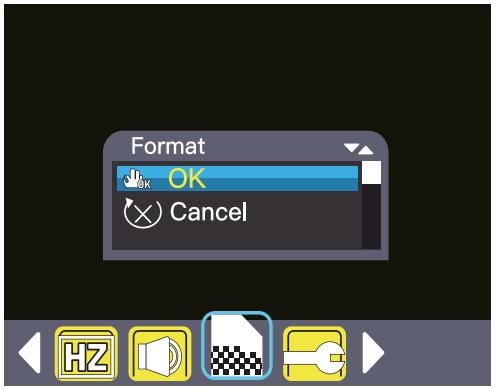

Anmerkungen:

1. Klicken Sie während der Verwendung nicht versehentlich auf die Formatoptionen. Sobald die SD-Karte formatiert ist, sollten Sie sie nicht erneut formatieren. (Formatieren Sie nur neue SD-Karten für die Kameras, die das erste Mal verwenden)
2. Als Vorschlag sollten Sie die Fotos besser von Zeit zu Zeit auf Ihrem Computer sichern.
3. Wenn Sie die SD-Karte neu formatieren möchten, wird empfohlen, Ihre Bilder zuerst auf einem Computer zu sichern, da durch die Neuformatierung alle verbleibenden Bilder gelöscht werden.

Einführung in die Bildmoduseinstellungen

1. Drücken Sie die ”Menü”–Taste im Bildmodus, um die Einstellungen des Bildmodus der Kamera aufzurufen
2. Nachdem die Einstellung abgeschlossen ist, drücken Sie bitte die ”Menü”–Taste, um die Bildmoduseinstellungen zu verlassen.

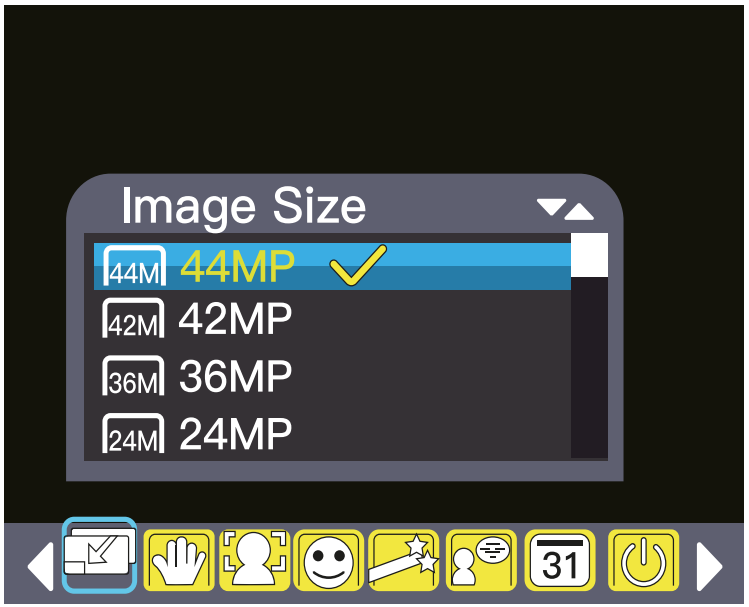

NO	Option	Einführung
	Verwacklungsschutz	1.ein/aus 2.standardmäßig ist eingeschaltet
	Bild–Effekt	Sie können Fotoeffekte auswählen, Standard ist normal
	Sprache	Unterstützt Mehrsprachigkeit
31	Date	1.mit den Tasten Auf/Ab/Links/Rechts können Sie Datum und Uhrzeit einstellen 2. wählen Sie aus, ob das Datumswasserzeichen auf dem Foto angezeigt werden soll 3. drücken Sie OK, um die Datumseinstellung nach der Einrichtung zu verlassen. 4. die Standardeinstellung ist aus

	Automatisches Ausschalten	Automatische Abschaltung in 3Min/5Min /10Min Standardeinstellung ist Aus
	Taste Ton	ein/aus Standardeinstellung ist Ein
	Format	Sie können wählen, ob Sie die SD–Karte formatieren möchten oder nicht
	Standardeinstellung	Sie können wählen, ob Sie die Standardeinstellungen verwenden möchten oder nicht.

Wie man ein Bild aufnimmt

1. Vergewissern Sie sich, dass sich die Kamera im Bildmodus befindet (die Kamera ist beim Einschalten standardmäßig im Bildmodus).
2. Drücken Sie den Auslöser, um ein Bild aufzunehmen.

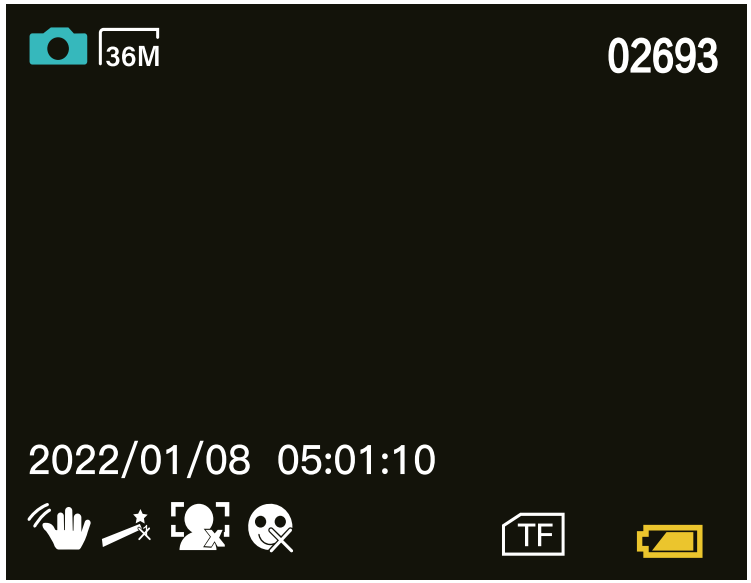

Wiedergeben und Löschen von Bildern

1.Drücken Sie die ”Mode”–Taste zweimal im Bildmodus, um den Wiedergabemodus der Kamera aufzurufen.
2. drücken Sie die ”Rechts”– oder ”Links”–Taste, um das Bild wiederzugeben
3. drücken Sie die ”Abwärts”–Taste und wählen Sie ”Ja”, um das Bild zu löschen
4. drücken Sie die ”Mode”–Taste, um den Bildwiedergabemodus zu verlassen.

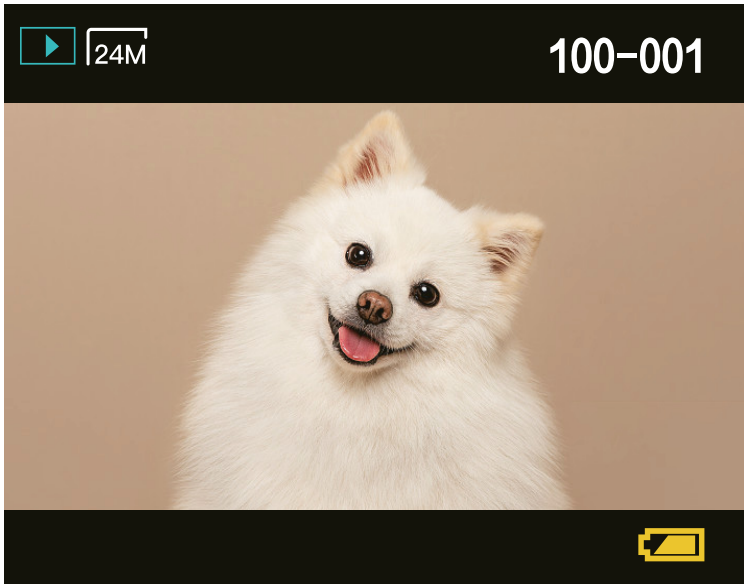

Video aufnehmen

1. Die Kamera befindet sich beim Einschalten standardmäßig im Bildmodus, Sie müssen die ”Mode”–Taste einmal drücken, um in den Videomodus zu gelangen.
2. Drücken Sie den Auslöser, um die Videoaufnahme zu starten /stoppen.

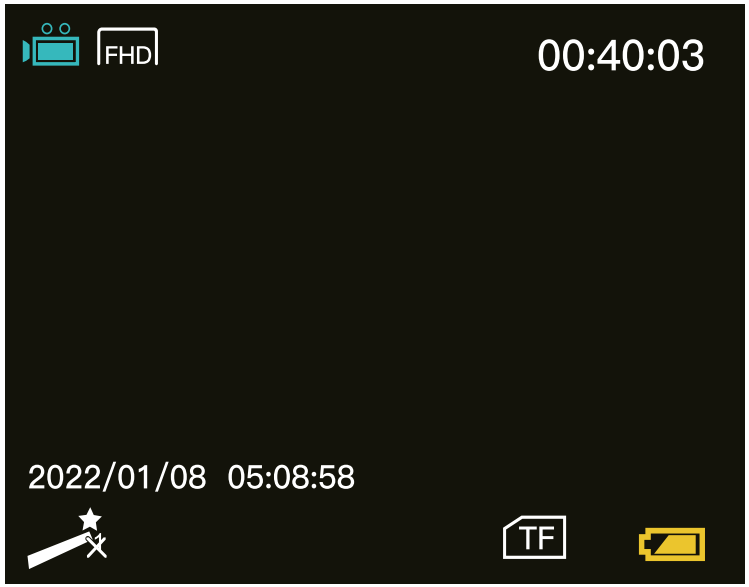

Wiedergeben und Löschen von aufgezeichneten Videos

1. drücken Sie im Videomodus einmal die ”Mode”–Taste, um den Wiedergabemodus der Kamera aufzurufen
2. drücken Sie die ”Rechts”– oder ”Links”–Taste, um ein Video auszuwählen
3. drücken Sie die ”Abwärts”–Taste und wählen Sie ”Ja”, um das Video zu löschen
4 Nachdem der Löschvorgang abgeschlossen ist, drücken Sie bitte die ”Mode”–Taste, um den Videowiedergabemodus zu verlassen.

1. Wenn die Kamera eingeschaltet ist, verwenden Sie das USB–Kabel (in der Verpackung), um den Computer anzuschließen.
2. Dann können Sie die Dateien von der Kamera auf Ihren Computer herunterladen
3. Nach dem Herunterladen entfernen Sie bitte das USB–Kabele

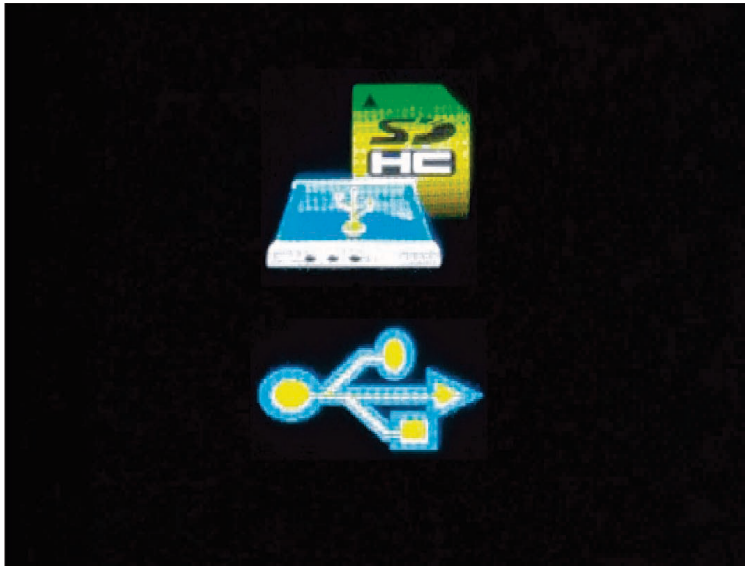

1. schalten Sie die Kamera aus und verwenden Sie das USB–Kabel (im Paket), um den Computer zu verbinden.
2. dann drücken Sie bitte die ”Power” Taste und die ”Shutter” Taste zur gleichen Zeit
3.dann können Sie die Kamera als Webcam auf dem Computer verwenden
4. nach der Benutzung ziehen Sie bitte das USB–Kabel ab und die Kamera beendet den Webcam–Modus

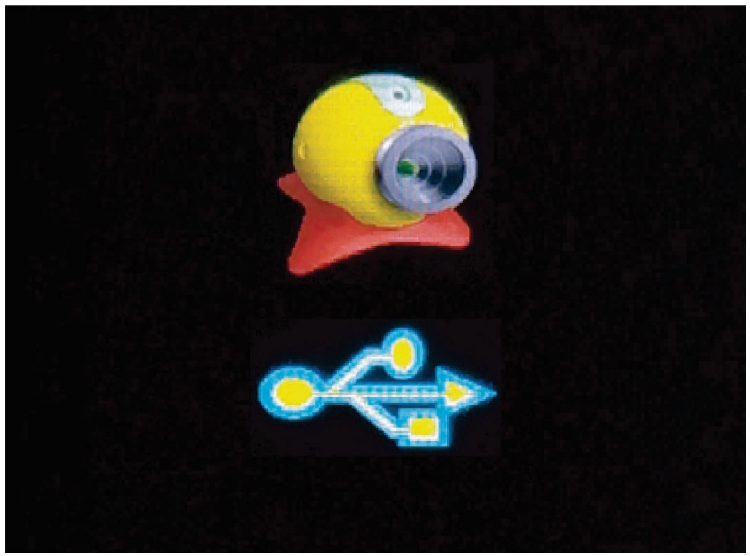

Warning

Please read this manual carefully before using the product, and keep it properly for future reference.

EC2400B

FR

Manuel d'utilisation de l'appareil photo numérique

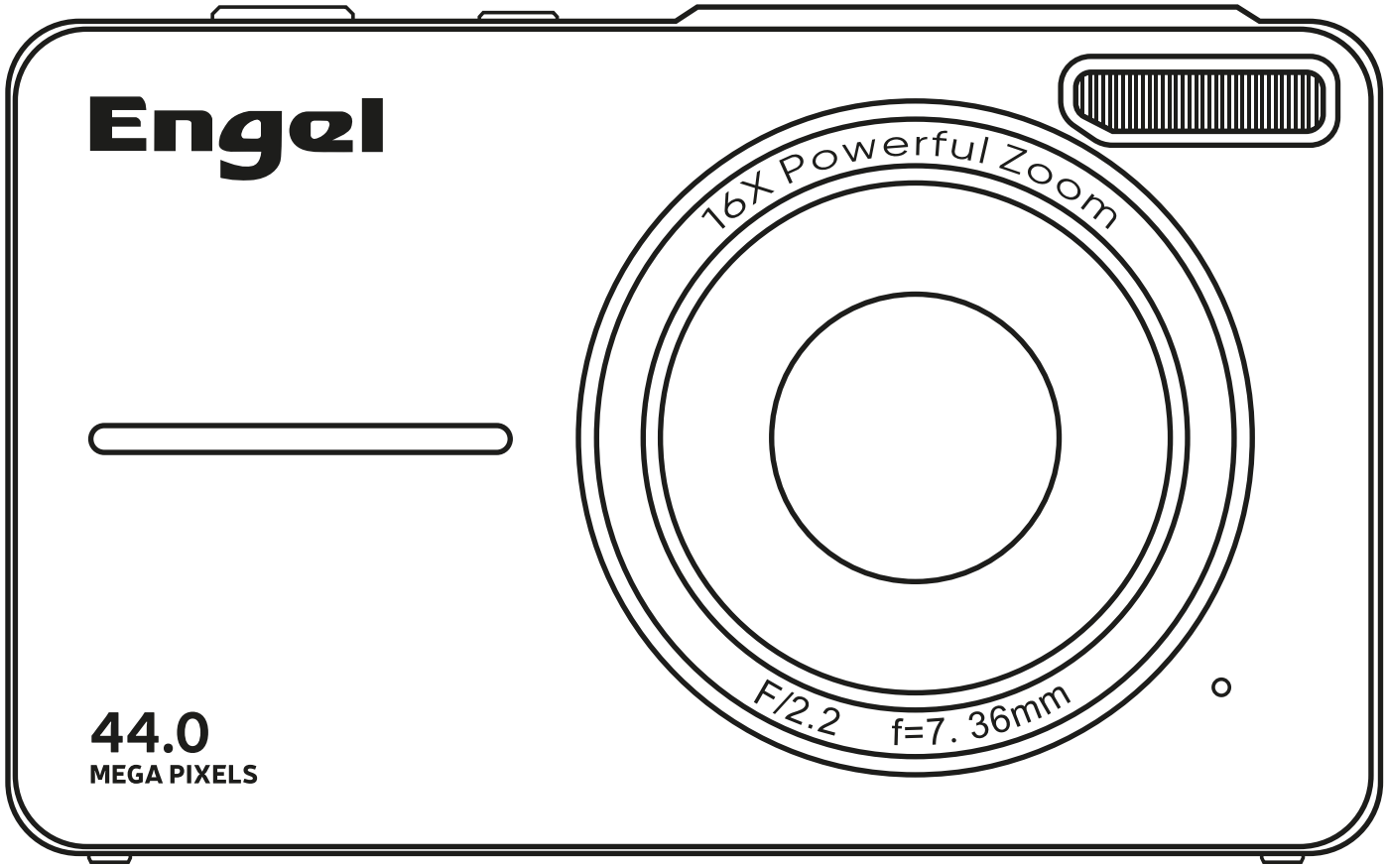

Conseils chaleureux

Étant donné que ce produit a été conçu pour les enfants, nous vous recommandons de prendre des photos à l'extérieur en pleine lumière

Q : Cette caméra doit-elle être chargée avant la première utilisation ?
R : Oui, nous vous suggérons de charger complètement l'appareil photo avant de l'utiliser.

Q : Après avoir inséré la carte Micro SD et tout le reste, il est toujours écrit erreur de carte et que dois-je faire ?
A: veuillez vous assurer que votre carte est une carte de classe10 U1 4-64 Go,et mettez à nouveau dans la fente, si cela ne fonctionne toujours pas,veuillez contacter le vendeur pour aider.

Q : Pourquoi la caméra ne s'allume-t-elle pas lorsqu'elle n'est pas branchée ?
R : Assurez-vous que votre batterie est complètement chargée et installez le dans le bon sens, si elle est installée à l'inverse, la batterie ne fonctionnera pas.

Q : Cet appareil photo prend - il en charge l'autofocus?
R : Cet appareil photo est disponible en deux modèles: il prend en charge l'autofocus et ne prend pas en charge l'autofocus. Cela dépend de la caméra que vous choisissez.

Conseils importants pour la sécurité de la batterie

Pour une meilleure expérience avec ce produit, veuillez prêter attention aux conseils de sécurité suivants

Si la batterie est mal manipulée, la batterie peut éclater, provoquer un incendie ou même des brûlures chimiques. Observez les précautions suivantes.

- Ne pas désassembler.
- N’écrasez pas et n’exposez pas la batterie à un choc ou à une force telle que marteler, laisser tomber ou marcher dessus.
- Ne court–circuitez pas et ne laissez pas d’objets métalliques entrer en contact avec les bornes de la batterie.
- Ne l’exposez pas à des températures supérieures à 60 °C (140 °F), comme en plein soleil ou dans une voiture garée au soleil.
- Ne pas incinérer ni jeter au feu.

• Ne manipulez pas des batteries lithium–ion endommagées ou qui fuient.
• Assurez–vous de charger la batterie à l’aide d’un chargeur de batterie d’origine ou d’un appareil capable de charger la batterie.
• Conservez la batterie hors de portée des jeunes enfants.
• Gardez la batterie au sec.
• Remplacez uniquement par le même type ou un type équivalent recommandé par le vendeur.
• Jetez rapidement les blocs–piles usagés comme décrit dans les instructions.

Introduction des pièces de caméra

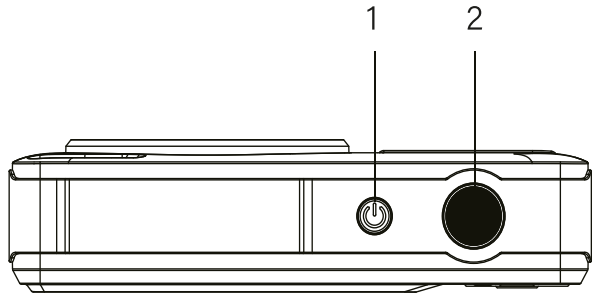

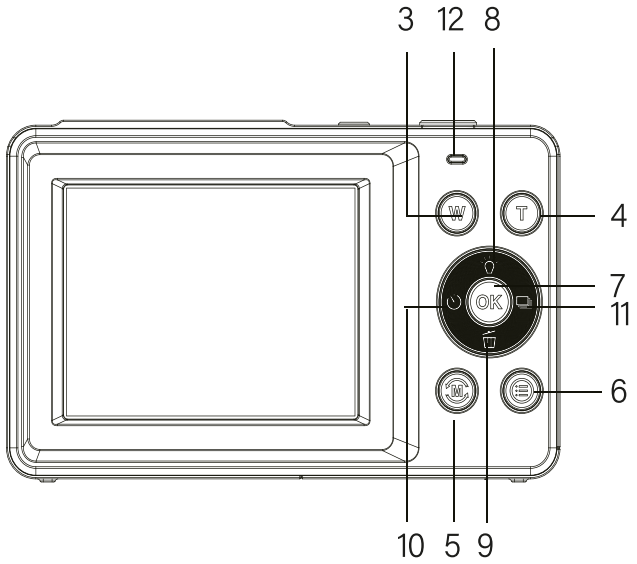

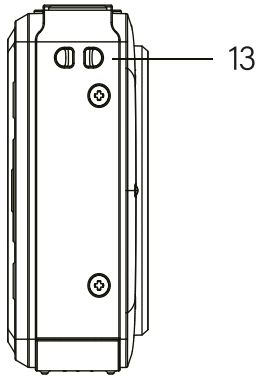

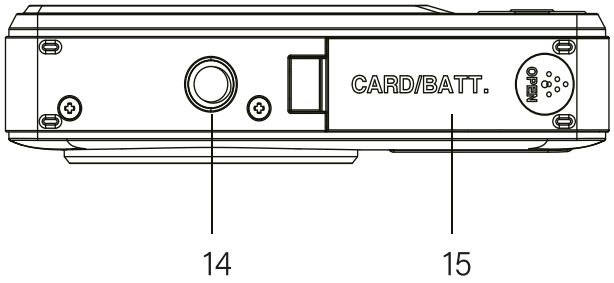

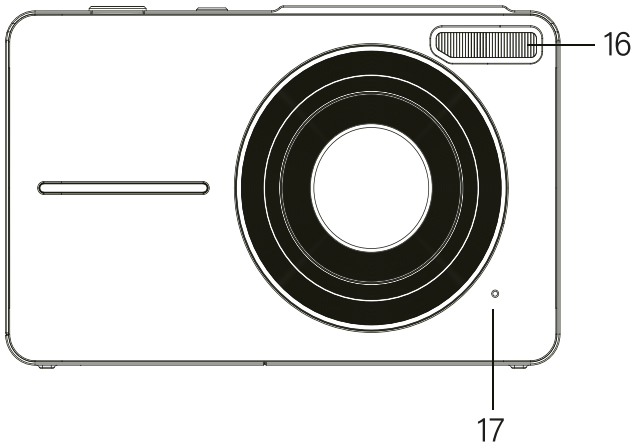

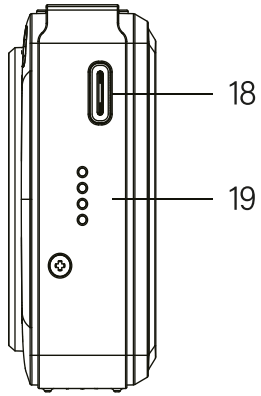

NO	Pièces de caméra	Introduction
1	Bouton d’alimentation	Allumer/éteindre la caméra
2	Déclencheur	En mode image : prendre des photos En mode vidéo : démarrer/arrêter l’enregistrement En mode lecture : lire/mettre en pause la lecture d’un fichier vidéo
3	Bouton W	Zoom électronique/zoom arrière En mode lecture : réduire le son de la vidéo
4	Bouton T	Zoom/agrandissement électronique En mode lecture : agrandir le son de la vidéo
5	Bouton Mode	Commutation des modes de caméra : mode image/mode d’enregistrement vidéo /mode de lecture

6	Bouton de menu	Entrez ou quittez les paramètres du menu. En mode image : réglage du mode image En mode vidéo : réglage du mode vidéo En mode lecture： supprimer des fichiers
7	OK Button	Bouton de confirmation de sélection En mode lecture : arrêter la lecture du fichier vidéo
8	En haut	Touche haut : allumer ou éteindre la lumière d’appoint/sélection de menu
9	Vers le bas	Touche vers le bas : touche de suppression de raccourci/sélection de menu
10	La gauche	Bouton gauche : bouton selfie de la minuterie (en mode image, appuyez dessus pour régler le temps de compte à rebours de la photo de la minuterie 2 s, 5 s ou 10 s)/sélection du menu

11	Droit	Touche droite : En mode image, bouton de prise de vue en continu (appuyez sur ce bouton pour prendre 3 photos à la suite) /sélection de menu.
12	Voyant	1.La lumière bleue indique que la caméra fonctionne; 2.Le voyant rouge indique que l'appareil photo est en charge ; 3. Le voyant rouge s'éteint lorsqu'il est complètement chargé
13	accrocher	Courroie de caméra amovible
14	Monture de trépied	Orifice à vis standard
15	Couvercle de la batterie	Installer la batterie et la carte Micro SD
16	Lumière de remplissage à DEL	Lumière de remplissage à DEL
17	Port micro	Enregistrement vocal
18	USB	Type-C USB
19	Conférencière	Jouer son

Spécifications du produit

Résolution vidéo	1080P/720P/480P
Résolution de l'image	44MP/42MP/36MP/24MP ecc.
Carte mémoire	Prise en charge de la carte Micro SD 4-64 Go
Format de fichier	JPEG, AVI
Prendre des photos	Prise de vue simple/continue/minuterie 2s/ minuterie 5s/minuterie 10s
Electronic zoom	16X
USB	Type-C

Affichage	Écran 2.4 pouces
La batterie	Batterie Li-ion rechargeable
Language	Prend en charge plusieurs langues
Distance focale	f=7.36mm
Ouverture	F/2.2
Économie d'énergie	Mise hors tension automatique en 1Min /2Mins/3Mins/4Mins/5Mins/10Mins
Exigences du système d'exploitation	Windows XP, Windows Vista, Windows 7, Windows 8, Windows 10, Mac 10.2

Comment insérer et retirer la batterie

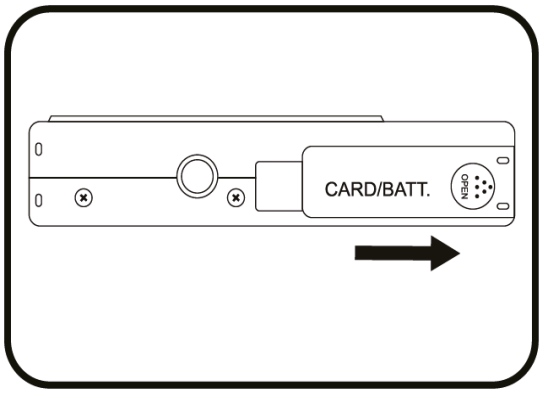

1. Ouvrez le couvercle de la batterie

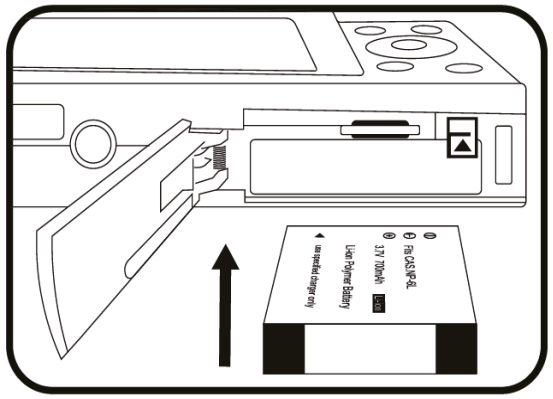

2. Insérez l'extrémité de contact actif jusqu'à ce qu'il s'enclenche

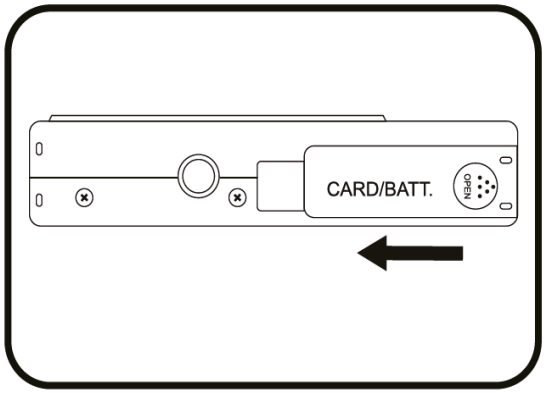

3. Fermez le couvercle de la batterie

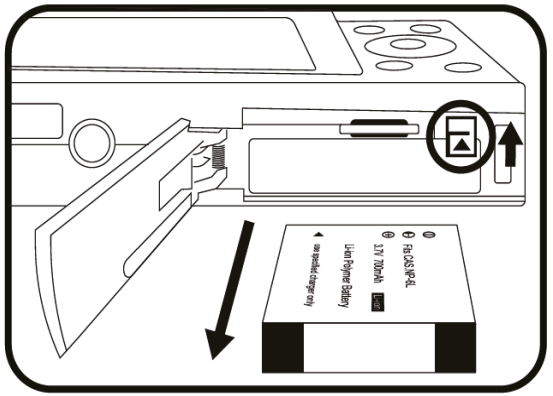

4. Si vous souhaitez supprimer le batterie, appuyez sur le levier de verrouillez et retirez la batterie.

Comment charger la caméra

1. Veuillez utiliser le câble USB et le chargeur pour charger l’appareil photo.
2. Lorsque le voyant de l’appareil photo est rouge, cela signifie que l’appareil photo est en charge.
3. Lorsque le voyant de la caméra s’éteint, cela signifie que la caméra est complètement chargée.

Veuillez noter

pour la première fois, veuillez utiliser l’appareil photo après l’avoir complètement chargé.

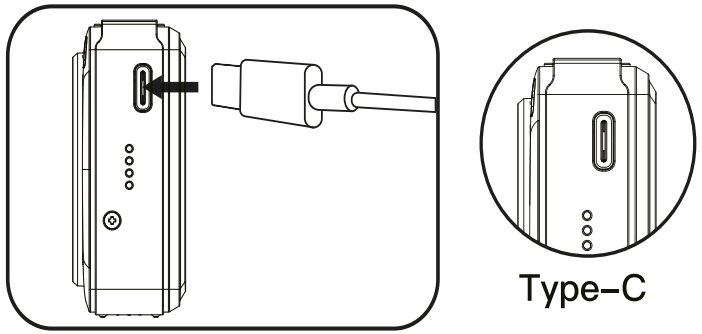

Comment installer un harnais de caméra

Veuillez vous référer à l'image correcte.
1. S'il vous plaît trouver le trou sur la caméra.
2. Serrez une extrémité de la corde, puis essayez d'installer la sangle.
PS. Si ce n'est pas facile à installer, vous pouvez attacher la sangle avec une pince à épiler ou un cure - dents.

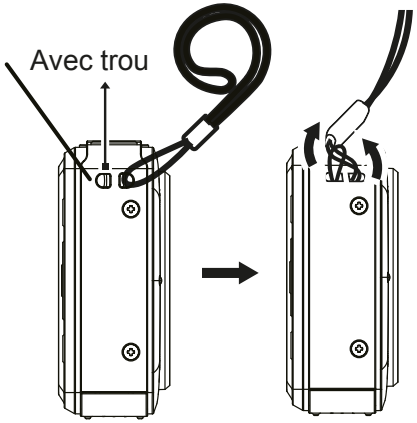

Comment insérer et retirer une carte Micro SD

1. Ouvrez le couvercle de la batterie
2. Comme indiqué sur l'illustration, orientez les contacts métalliques de la carte vers vous et insérez–la jusqu'à ce qu'elle s'enclenche.

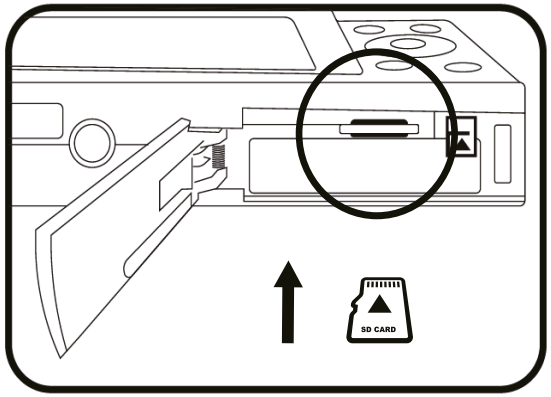



Côté contact en métal

3. Fermez le couvercle de la batterie.

Veuillez mettre en garde

1. Lorsque la carte Micro SD est utilisée pour la première fois, veuillez la formater dans l'appareil photo.
2. Veuillez continuer à appuyer sur la carte jusqu'à ce que le levier de verrouillage verrouille la carte. Lorsque la carte est verrouillée, vous entendrez un "clic".
3. lorsque vous insérez ou Retirez la carte Micro SD, éteignez d'abord l'appareil photo.

Comment formater une carte mémoire

1.En mode image, appuyez sur le bouton“Menu”pour accéder à l’interface de réglage du mode image

2.Appuyez sur les touches“Gauche”et“Droite”pour trouver l’option“Format”

3.Appuyez sur le bouton“OK”pour confirmer le formatage

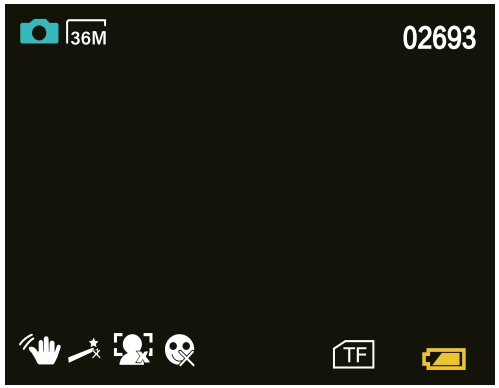

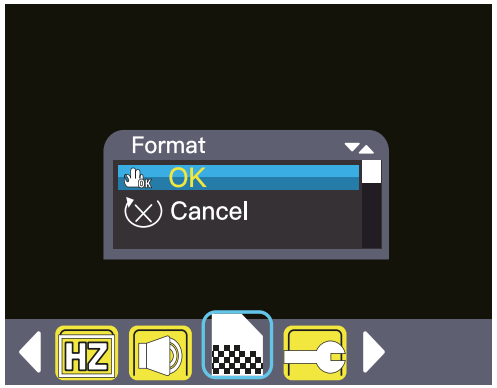

Notes:
1. Ne cliquez pas sur les options de format par erreur pendant l'utilisation. Une fois la carte SD formatée, vous ne devriez pas la formater à nouveau. (formater uniquement la nouvelle carte SD utilisée pour la première fois par l'appareil photo)
2. Comme suggestion, vous feriez mieux de sauvegarder vos photos sur votre PC de temps en temps.
3. Si vous souhaitez reformater la carte SD, il est recommandé de sauvegarder les images sur votre ordinateur en premier, car le reformatage effacera toutes les images restantes.

Présentation des paramètres du mode Image

1. Appuyez sur le bouton“Menu”dans le mode image pour accéder aux paramètres du mode image de la caméra
2. Une fois le réglage terminé, veuillez appuyer sur le bouton “Menu” pour quitter les paramètres du mode image

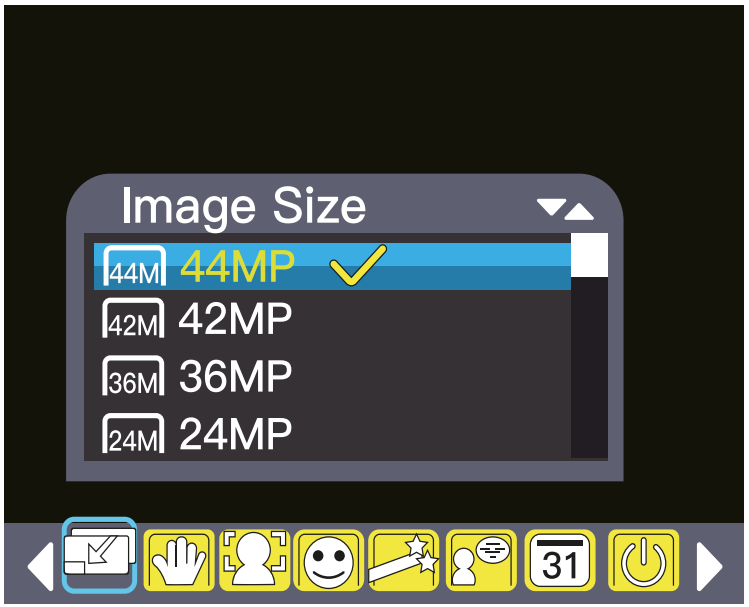

	Option	Introduction
	Anti-vibrations	1.Marche/Arrêt 2. La valeur par défaut est activée
	Effet d'image	Vous pouvez choisir des effets photo, la valeur par défaut est normale
	Language	Prend en charge plusieurs langues
	Date	1. Via les boutons haut/bas/gauche /droite pour régler la date et l'heure 2.Veuillez choisir d'afficher ou non le filigrane de la date sur la photo 3.Appuyez sur OK pour quitter le réglage de la date après la configuration 4. La valeur par défaut est désactivée

	Arrêt automatique	Mise hors tension automatique en 3Min /5Min/10Min La valeur par défaut est désactivée
	Son des touches	Allumé éteint La valeur par défaut est activée
	Format	Vous pouvez choisir de formater ou non la carte SD
	Paramètres par défaut	Vous pouvez choisir de définir le paramètre par défaut ou non

Comment prendre une image

1. Veuillez vous assurer que l’appareil photo est en mode image (l’appareil photo passe par défaut en mode image lorsqu’il est allumé)
2. Appuyez sur le déclencheur pour prendre une image

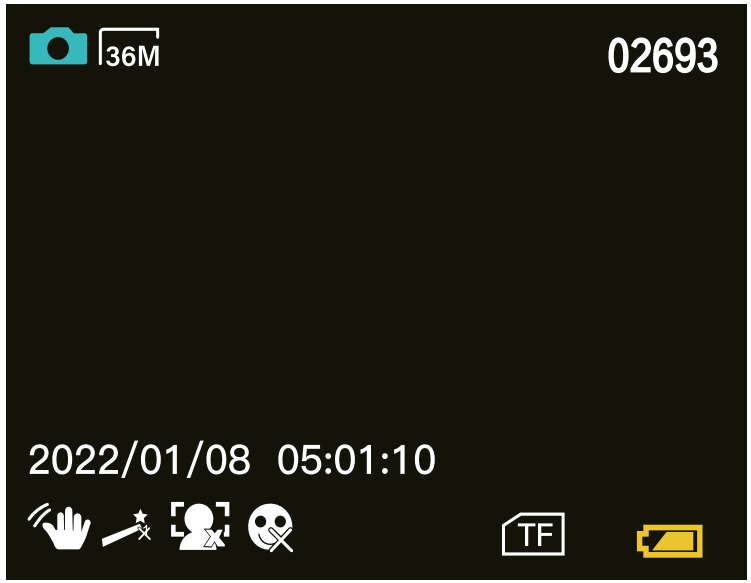

Comment lire et supprimer une image

1.Appuyez deux fois sur le bouton“Mode”en mode image pour entrer en mode de lecture de l’appareil photo
2. Appuyez sur le bouton“Droite”ou“Gauche”pour lire l’image
3.Appuyez sur le bouton“Bas”et sélectionnez “Oui” pour supprimer l’image
4.Veuillez appuyer sur le bouton“Mode” pour quitter le mode de lecture d’image

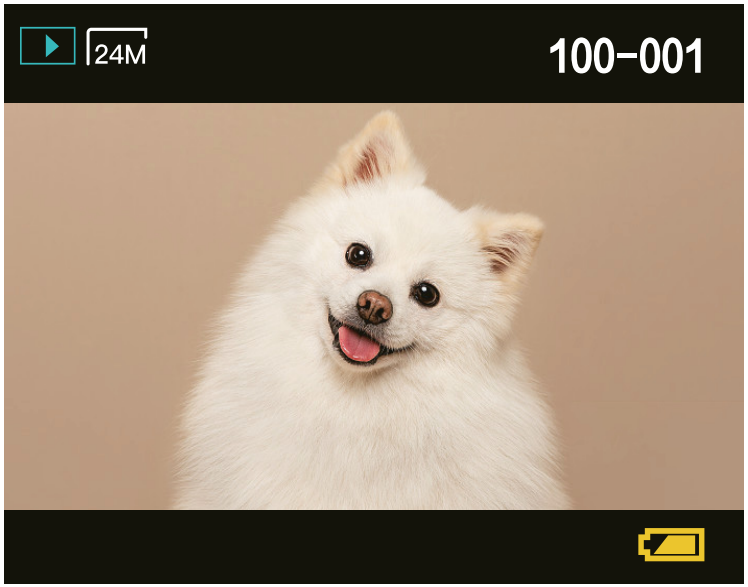

Comment enregistrer une vidéo

1. L’appareil photo passe par défaut en mode image lorsqu’il est allumé, vous devez appuyer une fois sur le bouton ”Mode” pour passer en mode vidéo
2. Appuyez sur le déclencheur pour démarrer/arrêter l’enregistrement vidéo

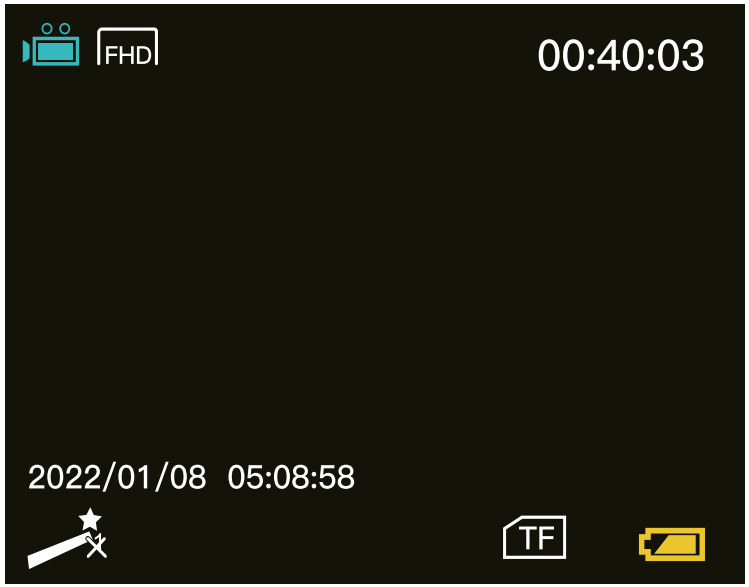

Comment lire et supprimer des vidéos enregistrées

1.Appuyez une fois sur le bouton “Mode” en mode vidéo pour entrer en mode de lecture de l’appareil photo

2. Appuyez sur le bouton “Droite” ou ”Gauche” pour sélectionner la vidéo

3.Appuyez sur le bouton “Bas” et sélectionnez “Oui” pour supprimer la vidéo

4.Une fois la suppression terminée, veuillez appuyer sur le bouton “Mode” pour quitter le mode de lecture vidéo

Comment télécharger des fichiers image/vidéo sur un ordinateur

1. Lorsque l’appareil photo est allumé, utilisez le câble USB (fourni) pour connecter l’ordinateur
2. Ensuite, vous pouvez télécharger les fichiers de l’appareil photo sur votre ordinateur
3. Après le téléchargement, veuillez retirer le câble USB

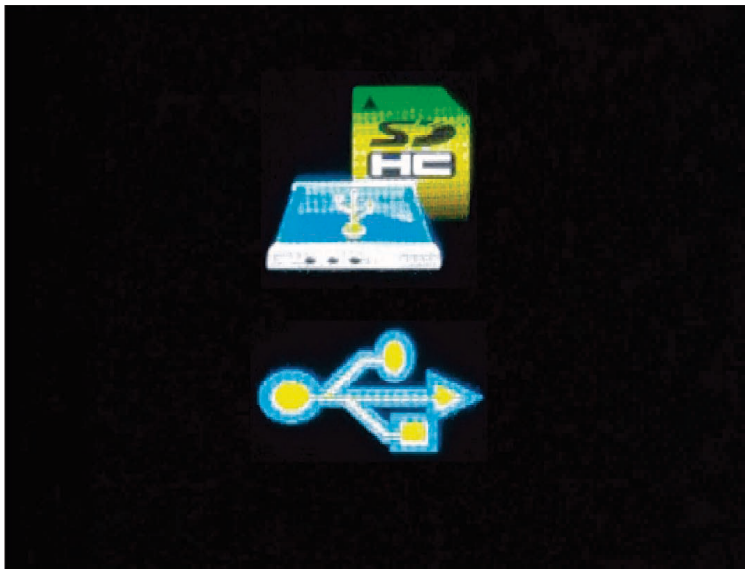

Comment utiliser l'appareil photo comme webcam

1.Veuillez éteindre l’appareil photo et utiliser le câble USB (dans l’emballage) pour connecter l’ordinateur
2.Ensuite, veuillez appuyer simultanément sur le bouton “Power” et le bouton “Shutter”
3.Ensuite, vous pouvez utiliser l’appareil photo comme webcam sur l’ordinateur
4. Après utilisation, veuillez retirer le câble USB et la caméra quittera le mode webcam

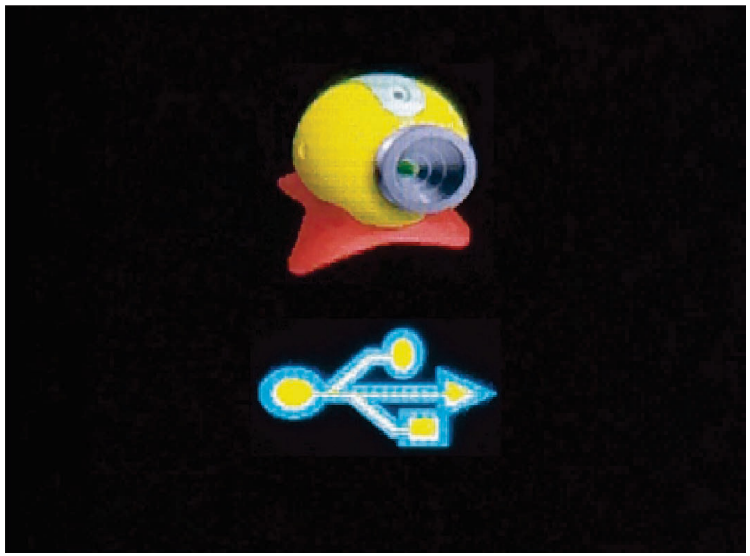

Veuillez lire attentivement ce manuel avant d'utiliser le produit et le conserver soigneusement pour consultation ultérieure.

ES

EC2400B

Manual del usuario de la cámara digital

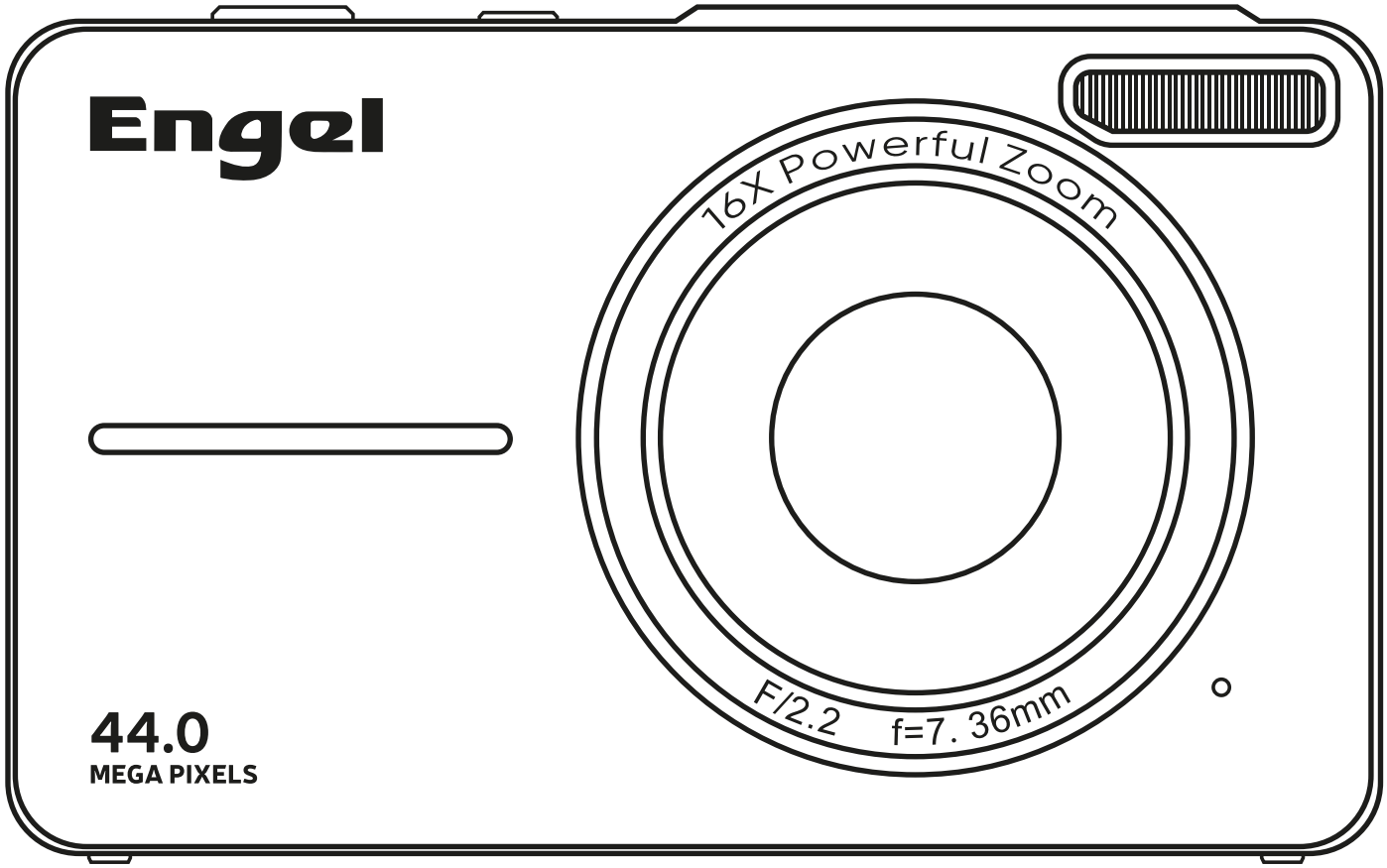

Consejos

Esta cámara está diseñada y fabricada para que los niños exploren el mundo. Los requisitos de fuente de luz son altos, recomendamos usarlo en exteriores.

P: ¿Es necesario cargar esta cámara antes del primer uso?

R: Sí, le recomendamos que cargue completamente la cámara antes de usarla.

P: Después de enchufar la tarjeta Micro SD y otras cosas, el error de la tarjeta aún se muestra,¿qué debo hacer?

R: Asegúrese de que su tarjeta sea una tarjeta de clase 10 U1 de 4-64GB y luego vuelva a colocarla en la ranura; si aún no funciona, comuníquese con el vendedor para obtener ayuda.

P: ¿ Esta cá mara admite enfoque automático ?

R: Esta Cámara tiene dos modelos: admite enfoque automático y no admite enfoque automático. Depende de la cámara que elijas.

Consejos importantes de seguridad de la batería

Para una mejor experiencia con este producto, preste atención a los siguientes consejos de seguridad

Si el paquete de baterías se manipula incorrectamente, puede explotar, provocar un incendio o incluso quemaduras químicas. Tenga en cuenta las siguientes precauciones.

• No desarmar.

• No aplaste ni exponga la batería a ningún golpe o fuerza, como martillazos, caídas o pisadas.

• No provoque un cortocircuito y no permita que objetos metálicos entren en contacto con los terminales de la batería.

• No lo exponga a altas temperaturas por encima de los 60 ˚C (140 ˚F), como la luz solar directa o en un automóvil estacionado al sol.

• No incinere ni arroje al fuego.
• No manipule baterías de iones de litio dañadas o con fugas.
• Asegúrese de cargar la batería con un cargador de batería original o un dispositivo que pueda cargar la batería.
• Mantenga la batería fuera del alcance de los niños pequeños.
• Mantenga la batería seca.
• Reemplace solo con el mismo tipo o equivalente recomendado por el vendedor.
• Deseche las baterías usadas de inmediato como se describe en las instrucciones.

Introducción de las piezas de la cámara

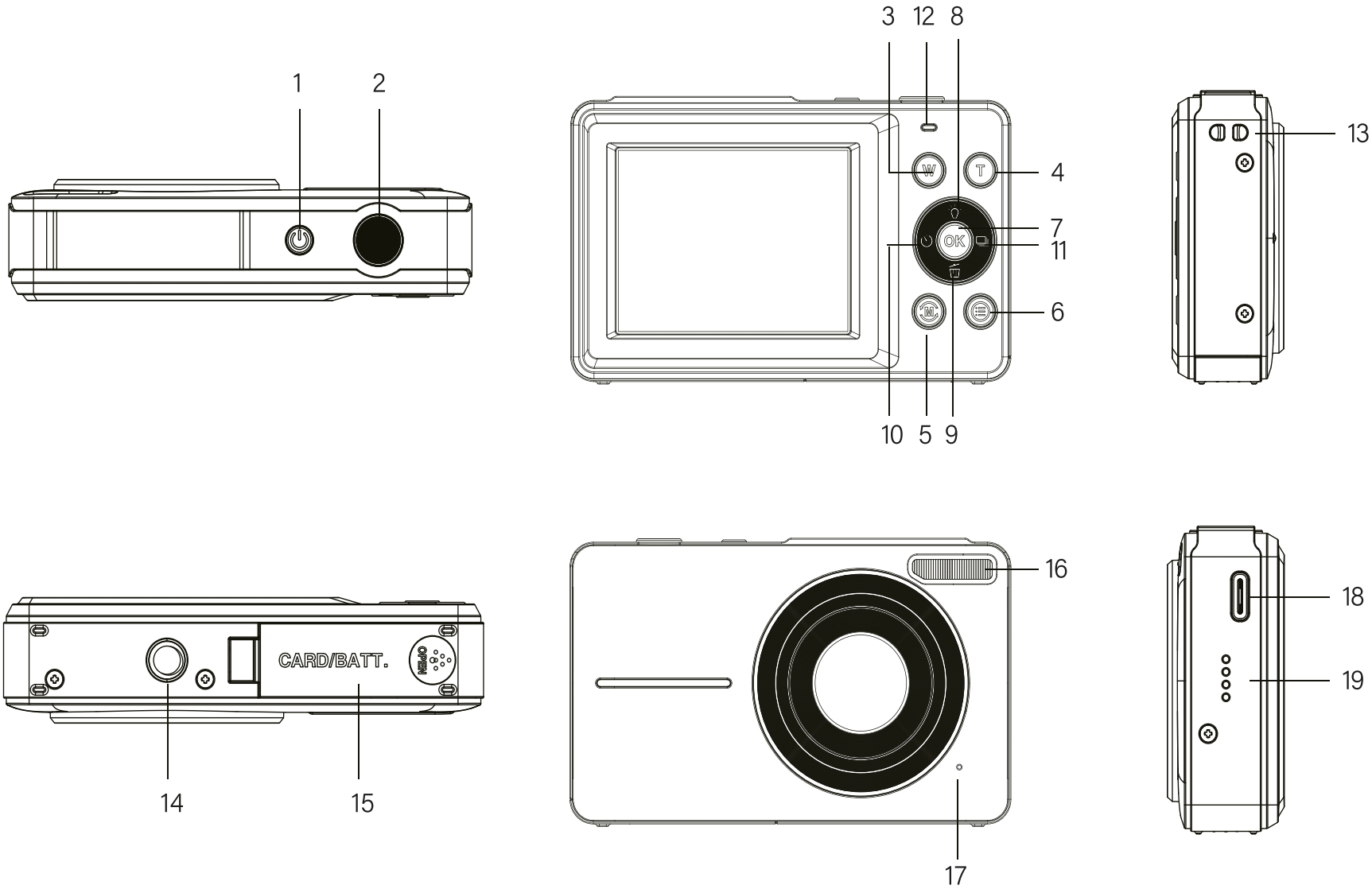

NO	Partes de l a cámara	Introducción
1	Botón de encendido	Encender/apagar la cámara
2	Botón del obturador	En modo de imagen: tomar fotos En modo vídeo: iniciar/finalizar grabación En modo de reproducción: reproducir/pausar la reproducción de un archivo de video
3	W Botón	Zoom/alejar electrónico En modo de reproducción: reduce el sonido del video
4	T Botón	Ampliación/zoom electrónico En el modo de reproducción: ampliar el sonido del video
5	Botón de modo	Cambio de modo de cámara: modo de imagen/modo de grabación de vídeo /modo de reproducción

6	Botón de menú	Entrar o salir de la configuración del menú. En modo de imagen: configuración del modo de imagen En modo de video: configuración del modo de video En modo de reproducción: eliminar archivos
7	OK Botón	Confirmar botón de selección En el modo de reproducción: deja de reproducir el archivo de video
8	Up	Tecla arriba: enciende o apaga la luz de relleno /selección de menú
9	Down	Tecla abajo: tecla de eliminación de acceso directo/selección de menú
10	Izquierdo	Botón izquierdo: botón selfie del temporizador (en el modo de imagen, presiónelo para configurar el tiempo de cuenta regresiva de la foto del temporizador 2s, 5s o 10s) / selección de menú

11	Derecho	Tecla derecha: En el modo de imagen, botón de disparo continuo (presione este botón para tomar 3 fotos seguidas) / selección de menú.
12	Luz indicadora	1. La luz azul indica que la cámara está funcionando; 2. La luz indicadora roja indica que la cámara se está cargando; 3. La luz roja se apaga cuando está completamente cargada
13	Gancho	Correa de cámara acoplable
14	Montura trípode	Puerto de tornillo estándar
15	Tapa de la batería	Instale la batería y la tarjeta Micro SD
16	Luz de relleno LED	Luz de relleno LED
17	Puerto de micrófono	Grabación de voz
18	USB	Type-C USB
19	Orador	Reproducir sonido

Especificaciones del producto

Resolución de video	1080P/720P/480P
Resolución de imagen	44MP/42MP/36MP/24MP ecc.
Tarjeta de memoria	Soporta tarjeta Micro SD 4-64 Gb
Formato de archivo	JPEG, AVI
Tomando fotos	Disparo único/continuo/temporizador de 2 s /temporizador de 5 s/temporizador de 10 s
Zoom electrónico	16X
USB	Type-C

Monitor	2.4inch Pantalla
Batería	Batería recargable de iones de litio
Idioma	Soporte multi–idioma
Longitud focal	f=7.36mm
Abertura	F/2.2
Ahorro de energía	Apagado automático en 1Min/2Mins /3Mins/4Mins/5Mins/10Mins
Requisitos del sistema operativo	Windows XP, Windows Vista, Windows 7, Windows 8, Windows 10, Mac 10.2

Cómo insertar y quitar la batería

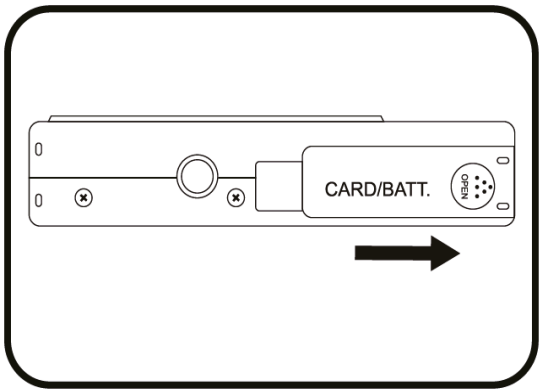

1.Abra la tapa de la batería.

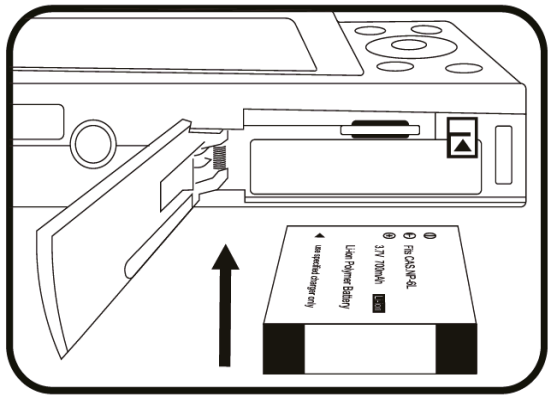

2. Inserte el extremo del contacto activo hasta que se activa

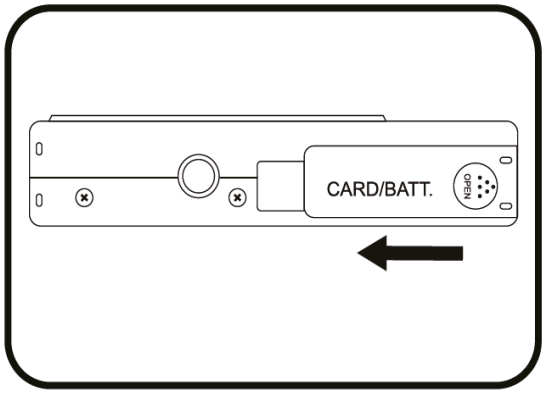

3.Cierra la tapa de la batería.

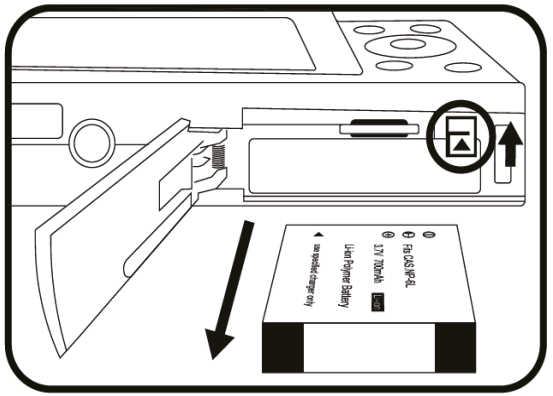

4.Si desea quitar la batería, presione la palanca de bloqueo de la batería y retire la batería.

Cómo cargar la cámara

1. Utilice el cable USB y el cargador para cargar la cámara.
2. Cuando la luz indicadora de la cámara está roja, significa que la cámara se está cargando.
3. Cuando la luz de la cámara se apaga, significa que la cámara está completamente cargada.

Tenga en cuenta

por primera vez, utilice la cámara después de que esté completamente cargada.

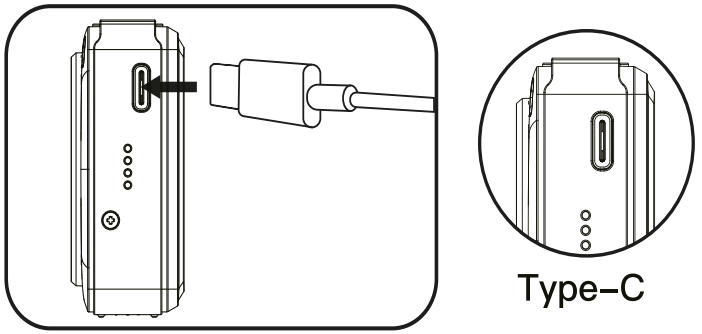

Cómo instalar la correa de la Cámara

Consulte la imagen correcta.
1. por favor, encuentre el agujero en la Cámara.
2. apriete un extremo de la cuerda e intente instalar la correa.
Ps. si no es fácil de instalar, puede conectar la correa con pinzas o palillos de dientes.

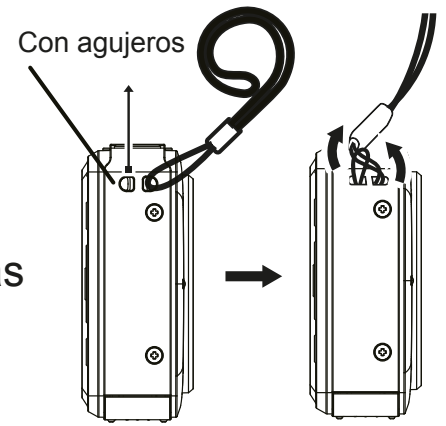

Cómo insertar y quitar la tarjeta Micro SD

1.Abra la tapa de la batería

2.Como se muestra en la ilustración, coloque el lado de los contactos metálicos de la tarjeta hacia usted e insértelo hasta que encaje en su lugar.

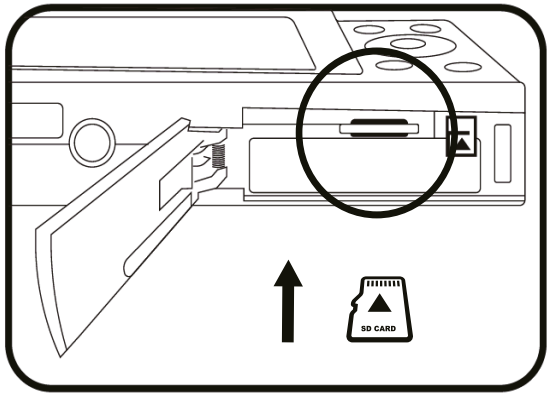



Lado de contacto metálico

3. Cierre la tapa de la batería.

Precaución

1. Cuando utilice la tarjeta Micro SD por primera vez, formatéela en la cámara.
2. Mantenga presionada la tarjeta hasta que la palanca de bloqueo bloquee la tarjeta. Cuando la tarjeta esté bloqueada, escuchará un sonido de ”clic”.
3. al insertar o quitar la tarjeta micro sd, apague la Cámara primero.

Cómo formatear una tarjeta de memoria

1. En el modo de imagen, presione el botón ”Menú” para ingresar a la interfaz de configuración del modo de imagen.

2.Presione las teclas ”Izquierda” y ”Derecha” para encontrar la opción ’Formato’.

3. Presione el botón ”OK” para confirmar el formateo.

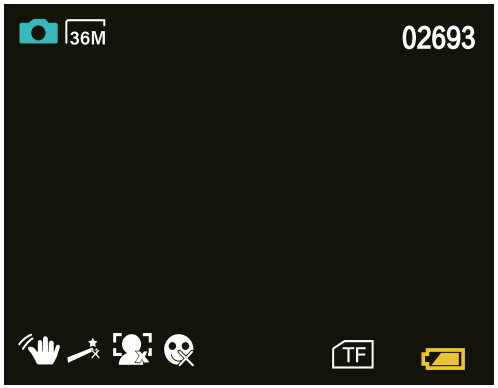

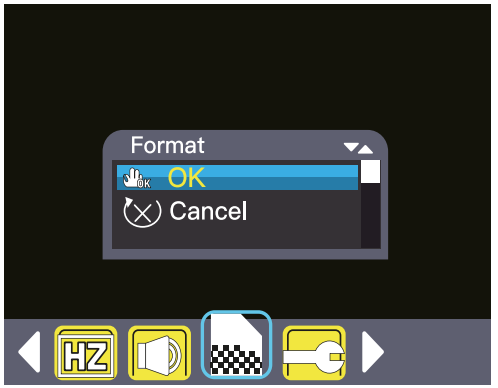

Notas:

1. No haga clic en las opciones de formato por error durante su uso. Después de formatear la tarjeta sd, no debe volver a formatearla. (solo formatear la nueva tarjeta SD utilizada por primera vez por la cámara)
2. Como sugerencia, es mejor que haga copias de Seguridad de las fotos en su computadora de vez en cuando.
3. Si desea reformatear la tarjeta sd, se recomienda hacer una copia de Seguridad de la imagen en su computadora primero, ya que el reformateo borrará todas las imágenes restantes.

Introducción a la configuración del modo de imagen

1. Presione el botón “Menú” en el modo de imagen para ingresar a la configuración del modo de imagen de la cámara
2. Después de completar la configuración, presione el botón “Menú” para salir de la configuración del modo de imagen

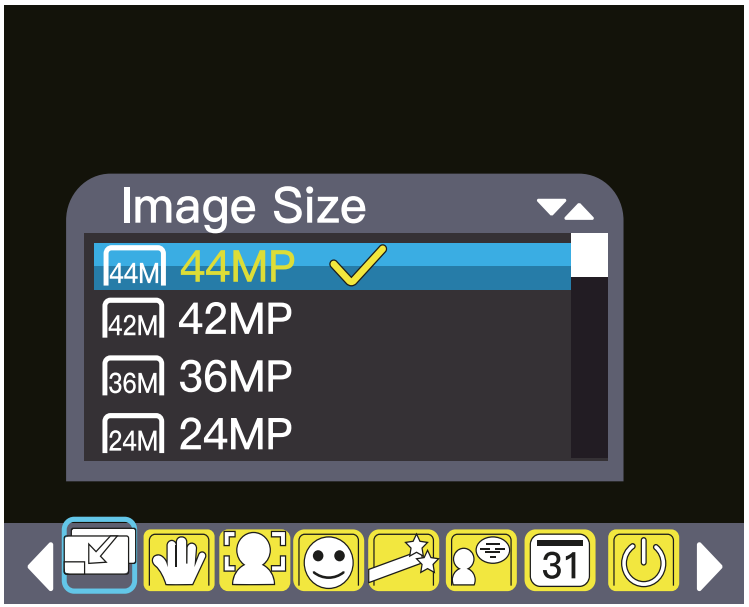

	Opción	Introducción
	Anti vibración	1.On/Off 2.El valor predeterminado está activado
	Efecto de imagen	Puedes elegir efectos fotográficos, el valor predeterminado es normal
	Idioma	Soporte multi–idioma
	Fecha	1. A través de los botones arriba/abajo /izquierda/derecha para configurar la fecha y la hora 2. Elija si desea mostrar la marca de agua de la fecha en la foto 3. Presione OK para salir de la configuración de la fecha después de la configuración 4. El valor predeterminado está desactivado

	Apagado automático	Apagado automático en 3Min/5Min /10Min El valor predeterminado es Desactivado
	Sonido clave	On/Off El valor predeterminado está activado
	Formato	Puedes elegir si formatear la tarjeta SD o no
	Configuración predeterminada	Puede elegir si la configuración predeterminada o no

Cómo tomar una imagen

1. Asegúrese de que la cámara esté en modo de imagen
(la cámara está predeterminada en modo de imagen cuando está encendida)
2. Presione el botón del obturador para tomar una imagen

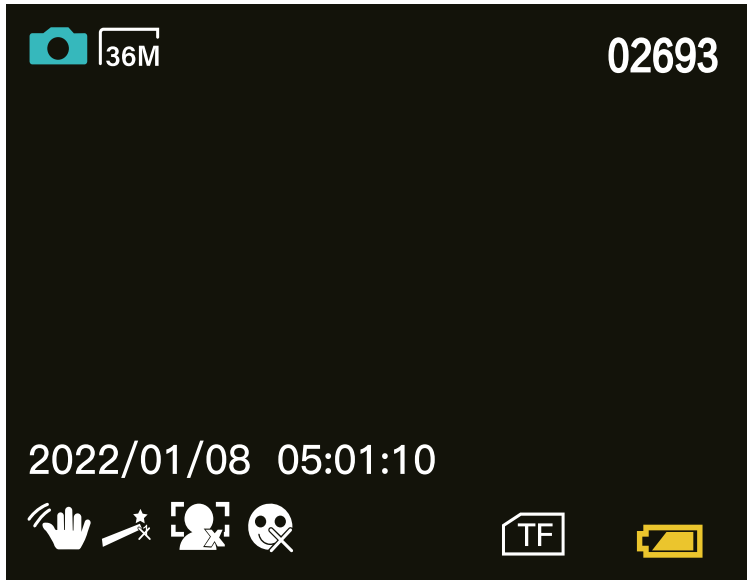

Cómo reproducir y eliminar imágenes

1. Presione el botón “Modo” dos veces en el modo de imagen para ingresar al modo de reproducción de la cámara
2. Presione el botón “Derecha” o “Izquierda” para reproducir la imagen
3. Presione el botón “Abajo” y seleccione “Sí” para eliminar la imagen
4. Presione el botón “Modo” para salir del modo de reproducción de imágenes

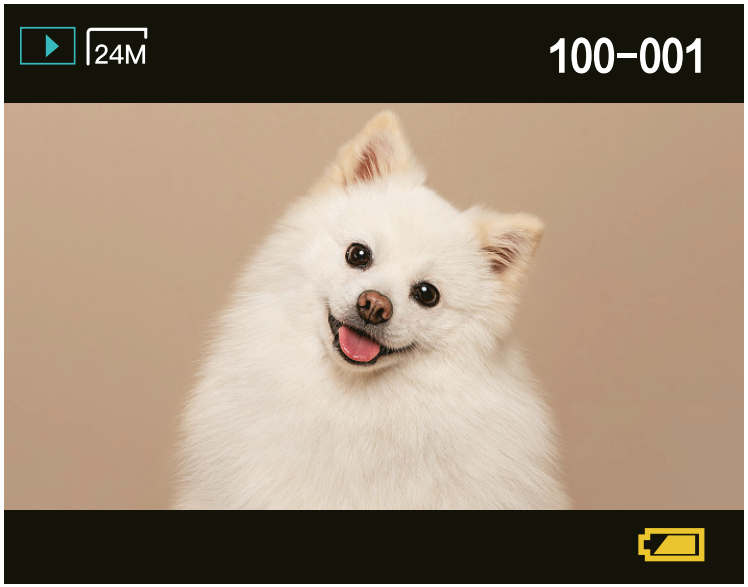

Cómo grabar video

1. Presione el botón“Modo”una vez en el modo de video para ingresar al modo de reproducción de la cámara
2. Presione el botón“Derecha”o“Izquierda”para seleccionar el video
3. Presione el botón“Abajo”y seleccione“Sí”para eliminar el video
4. Después de completar la eliminación, presione el botón“Modo” para salir del modo de reproducción de video

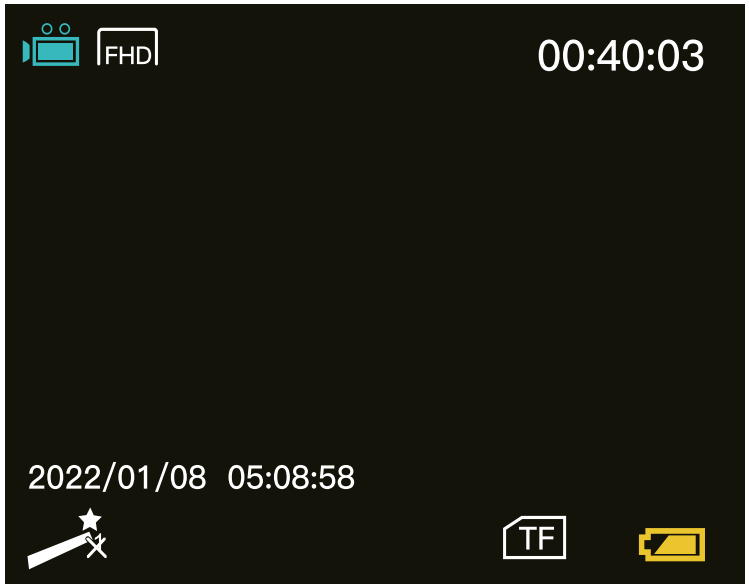

Cómo reproducir y eliminar videos grabados

1. Cuando la cámara esté encendida, use el cable USB (en el paquete) para conectar la computadora
2. Luego puede descargar los archivos de la cámara a su computadora
3. Después de la descarga, retire el cable USB

Cómo descargar archivos de imagen/video a la computadora

1. Cuando la cámara esté encendida, use el cable USB (en el paquete) para conectar la computadora
2. Luego puede descargar los archivos de la cámara a su computadora
3. Después de la descarga, retire el cable USB

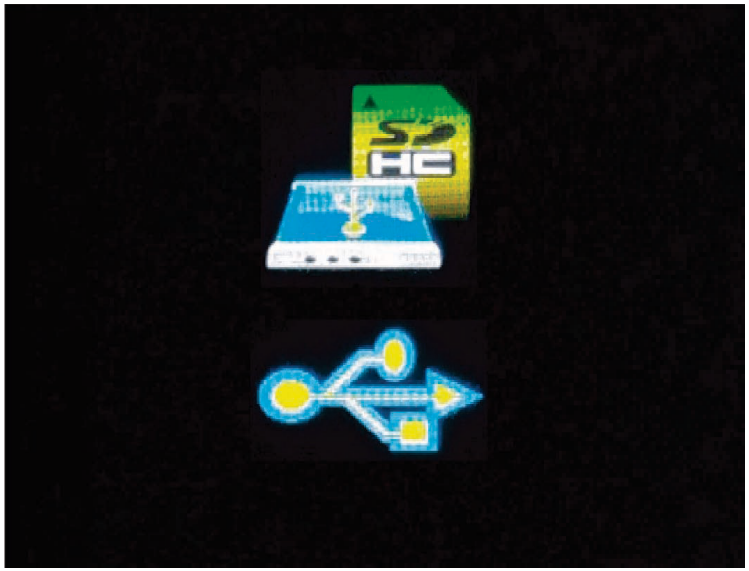

Cómo usar la cámara como cámara web

1. Apague la cámara y use el cable USB (en el paquete) para conectar la computadora
2. Luego, presione el botón “Encendido” y el botón “Obturador” al mismo tiempo
3. Luego puede usar la cámara como cámara web en la computadora
4. Después de usar, retire el cable USB y la cámara saldrá del modo de cámara web

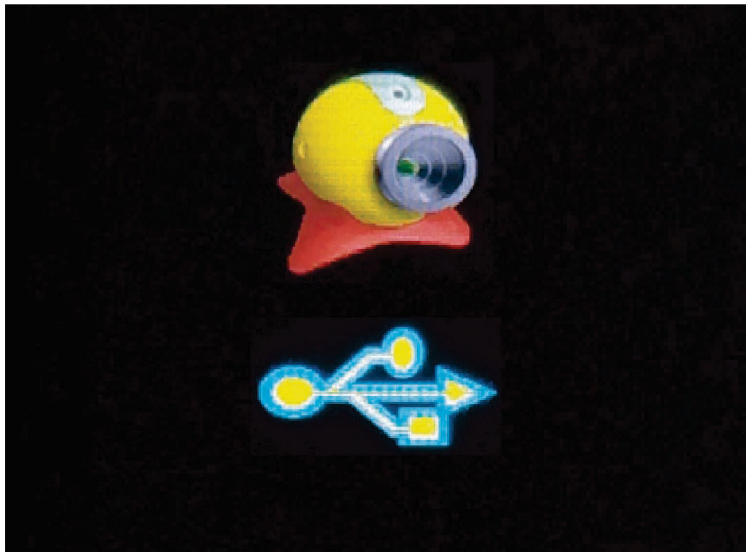

Advertencia

Antes de usar el producto, lea atentamente este manual y guárdelo adecuadamente para consultarlo más adelante.

EC2400B

IT

Manuale d'uso della fotocamera digitale

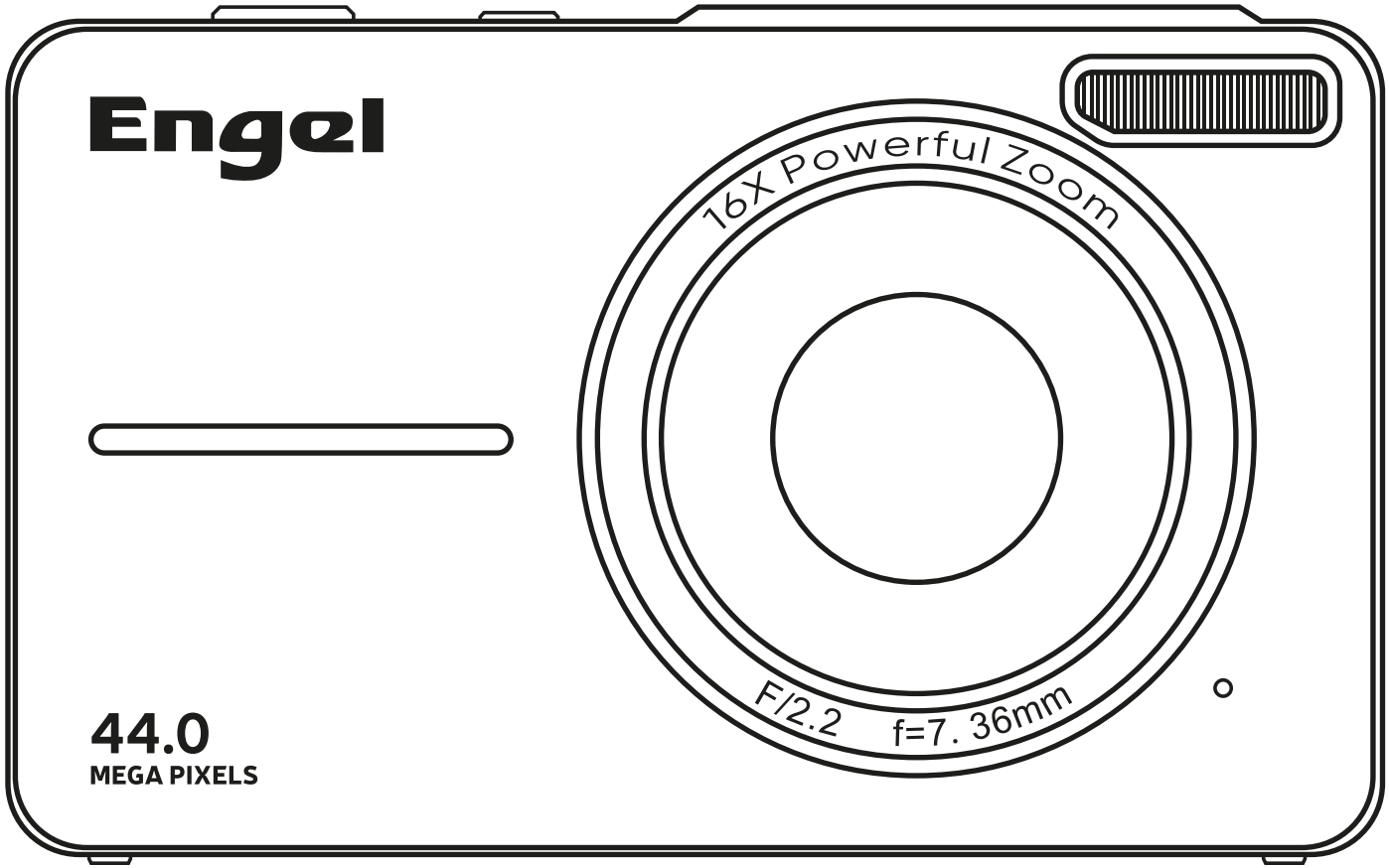

Suggerimenti caldi

Poiché questo prodotto è stato progettato per i bambini, si consiglia di scattare all’aperto in piena luce.

D: Questa fotocamera deve essere caricata prima del primo utilizzo?
R: Sì, si consiglia di caricare completamente la fotocamera prima dell’uso.

D: Dopo aver inserito la scheda Micro SD e tutto il resto mi dice ancora errore scheda e cosa devo fare?
R: Assicuratevi che la vostra scheda sia di classe 10 U1 da 4-64GB e inseritela di nuovo nello slot; se ancora non funziona, contattate il venditore per assistenza.

D: Perché la fotocamera non si accende quando non è collegata?
R: Assicurarsi che la batteria sia completamente carica e che sia installata nel modo giusto; se viene installata al contrario, la batteria non funzionerà.

D: Questa fotocamera supporta l'autofocus?
R: Questa fotocamera è disponibile in due modelli: supporta autofocus e non supporta autofocus. Dipende dalla fotocamera che scegli.

Importanti consigli per la sicurezza delle batterie

Per una migliore esperienza con questo prodotto, si prega di prestare attenzione ai seguenti consigli di sicurezza Se il pacco batteria viene maneggiato in modo improprio, può scoppiare e causare un incendio o addirittura ustioni chimiche. Osservare le seguenti precauzioni.

– Non smontare.

– Non schiacciare e non esporre il pacco batteria a urti o forze come martellate, cadute o calpestamenti.

– Non cortocircuitare e non permettere che oggetti metallici entrino in contatto con i terminali della batteria.

– Non esporre a temperature elevate, superiori a 60°C (140°F), come ad esempio alla luce diretta del sole o in un’auto parcheggiata al sole.

– Non incenerire o smaltire nel fuoco.
– Non maneggiare batterie agli ioni di litio danneggiate o con perdite.
– Assicurarsi di caricare il pacco batteria utilizzando un caricabatterie originale o un dispositivo in grado di caricare il pacco batteria.
– Tenere il pacco batteria fuori dalla portata dei bambini.
– Mantenere il pacco batteria asciutto.
– Sostituirle solo con quelle dello stesso tipo o equivalenti raccomandate dal venditore.
– Smaltire tempestivamente i pacchi batteria usati come descritto nelle istruzioni.

Introduzione delle parti della fotocamera

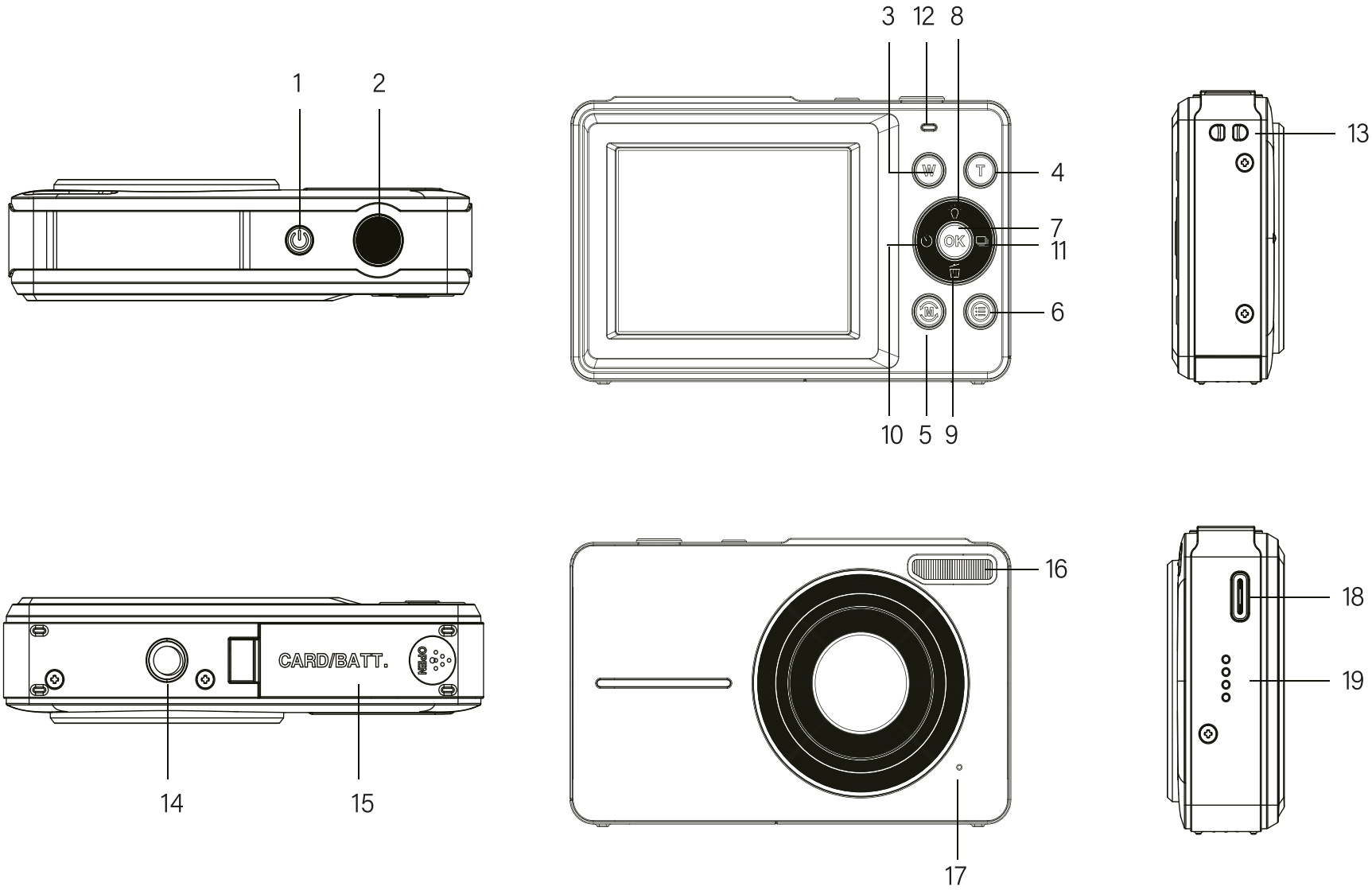

NO	Parti della fotocamera	Introduzione
1	Pulsante di accensione	Accensione/spegnimento della fotocamera
2	Pulsante dell’otturatore	In modalità immagine: scattare foto In modalità video: avvio/termine della registrazione In modalità di riproduzione: riproduzione /pausa del file video in esecuzione
3	Pulsante W	Zoom elettronico/zoom out In modalità di riproduzione： ridurre l’audio del video
4	Pulsante T	Zoom elettronico/ingrandimento In modalità di riproduzione: ingrandire l’audio del video
5	Pulsante di modalità	Commutazione delle modalità della fotocamera: modalità immagine/ modalità registrazione video/ modalità riproduzione

6	Pulsante del menu	Entrare o uscire dalle impostazioni del menu. In modalità immagine: impostazione della modalità immagine In modalità video: impostazione della modalità video In modalità di riproduzione: eliminare i file
7	Pulsante OK	Pulsante di conferma della selezione In modalità di riproduzione: Arresta la riproduzione del file video
8	Su	Tasto su: accensione o spegnimento della luce di riempimento/selezione del menu
9	In basso	Tasto giù: scorciatoia per l'eliminazione /selezione del menu
10	A sinistra	Pulsante sinistro: pulsante timer selfie (in modalità immagine, premere per impostare il conto alla rovescia delle foto con timer di 2s, 5s o 10s) / selezione del menu

11	Diritto	Tasto destro: in modalità immagine, tasto di scatto continuo (premere questo tasto per scattare 3 foto di seguito) / selezione del menu
12	Indicatore luminoso	1.La luce blu indica che la fotocamera è in funzione; 2.La spia rossa indica che la fotocamera è in carica; 3.La luce rossa si spegne quando la fotocamera è completamente carica.
13	gancio	Cinghia per fotocamera collegabile
14	Attacco per treppiede	Porta a vite standard
15	Coperchio della batteria	Installare la batteria e la scheda Micro SD
16	Luce di riempimento a LED	Luce di riempimento a LED
17	Porta MIC	Registrazione della voce
18	USB	USB tipo-C
19	Altoparlante	Riproduzione del suono

Produktspezifikationen

Risoluzione video	1080P/720P/480P
Risoluzione dell'immagine	44MP/42MP/36MP/24MP ecc.
Scheda di memoria	Supporto scheda Micro SD 4-64GB
Formato del file	JPEG, AVI
Scattare foto	Scatto singolo/continuo/Timer 2s/Timer 5s /Timer 10s
Zoom elettronico	16X
USB	Tipo-C

Display	Schermo da 2,4 pollici
Batteria	Batteria ricaricabile agli ioni di litio
Lingua	Supporto multilingue
Lunghezza focale	f=7.36mm
Apertura	F/2.2
Risparmio energetico	Spegnimento automatico in 1Min/2Mins /3Mins/4Mins/5Mins/10Mins
Requisiti del sistema operativo	Windows XP, Windows Vista, Windows 7, Windows 8, Windows 10, Mac 10.2

Come inserire e rimuovere la batteria

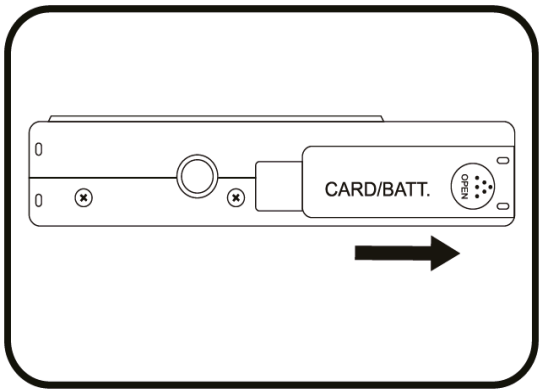

1.Aprire il coperchio della batteria

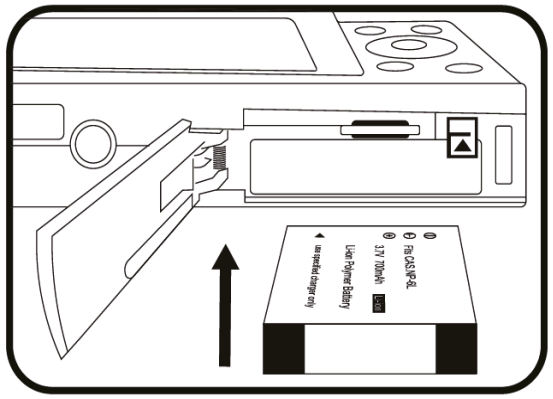

2. Inserire l’estremità del contatto attivo finché non scatta in posizione

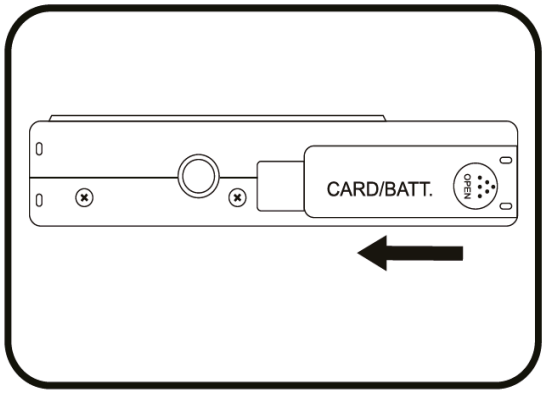

3.Chiudere il coperchio della batteria

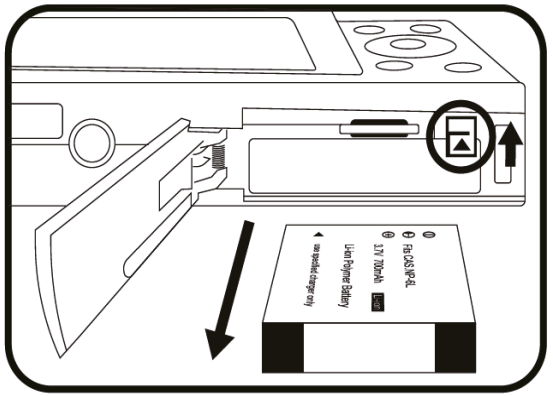

4. Se si desidera rimuovere la batteria, premere la leva di blocco e rimuovere la batteria.

Come caricare la fotocamera

1. Per caricare la fotocamera, utilizzare il cavo USB e il caricatore.
2. Quando la spia della fotocamera è rossa, significa che la fotocamera è in carica.
3. Quando la spia della fotocamera si spegne, significa che la fotocamera è completamente carica.

Nota bene

per la prima volta, utilizzare la fotocamera dopo averla caricata completamente.

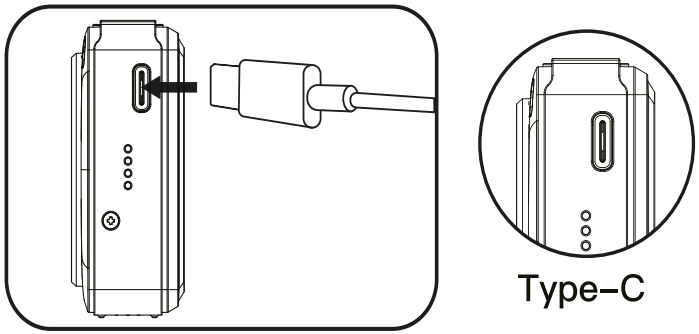

Come inserire la cinghia della fotocamera

Si prega di fare riferimento alle foto giuste.
1. Si prega di trovare il foro della cinghia sulla fotocamera.
2. Stringi un'estremità della corda e poi prova a installare la cinghia.
PS. Se non può essere facilmente installato, è possibile collegare la cinghia utilizzando pinzette o stuzzicadenti.

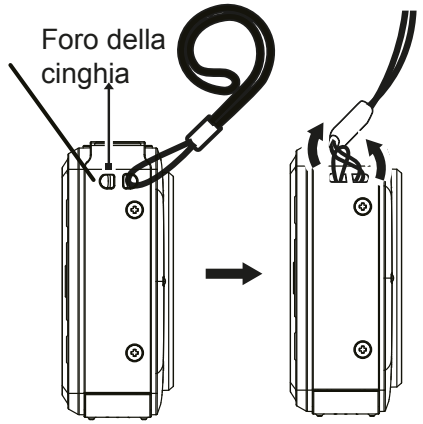

Come inserire e rimuovere la scheda Micro SD

1.Aprire il coperchio della batteria

2. Come mostrato nell'illustrazione, rivolgere il lato dei contatti metallici della scheda verso di sé e inserirla finché non si blocca in posizione.

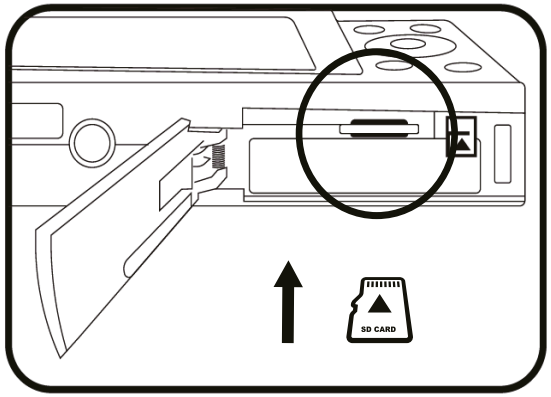



Lato contatti in metallo

3. Chiudere il coperchio della batteria.

Attenzione

1. Quando si utilizza la scheda Micro SD per la prima volta, formattarla nella fotocamera.

2. Continuare a premere la scheda finché la leva di blocco non la blocca. Quando la scheda è bloccata, si sente un "clic".

3. Quando si inserisce o si rimuove una scheda Micro SD, spegnere prima la fotocamera.

Come formattare una scheda di memoria

1. In modalità immagine, premere il tasto “Menu” per accedere all’interfaccia di impostazione della modalità immagine.
2. Premere i tasti “Sinistra” e “Destra” per trovare l’opzione “Formato”.
3.Premere il tasto “OK” per confermare la formattazione

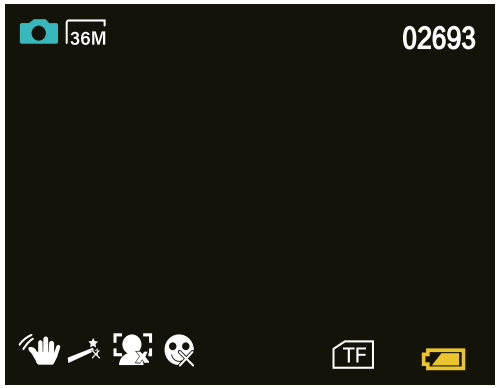

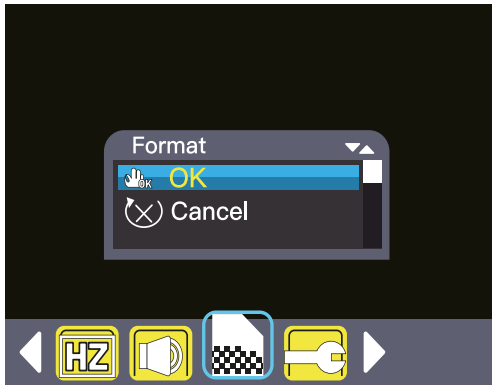

Note:
1. Non fare clic erroneamente sulle opzioni di formato durante l'utilizzo. Una volta che la scheda SD è formattata, non si dovrebbe formattare di nuovo. (Formattare solo le nuove schede SD per le fotocamere utilizzare la prima volta)
2. Come suggerimento, è meglio eseguire il backup delle foto sul computer di tanto in tanto.
3. Se si desidera riformattare la scheda SD, si consiglia di eseguire il backup delle immagini su un computer prima perché la riformattazione cancellerà le immagini rimanenti.

Introduzione alle impostazioni della modalità immagine

1. Premere il pulsante ”Menu” in modalità immagine per accedere alle impostazioni della modalità immagine della fotocamera.
2. Al termine dell’impostazione, premere il pulsante ”Menu” per uscire dalle impostazioni della modalità immagine.

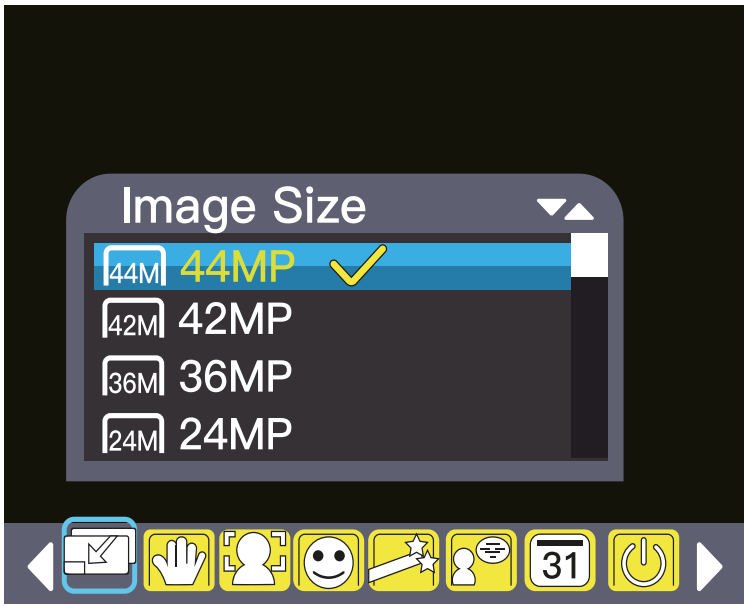

	Opzione	Introduzione
	Anti-scossa	1.On/Off 2. L'impostazione predefinita è on
	Effetto immagine	È possibile scegliere gli effetti fotografici, l'impostazione predefinita è normale.
	Lingua	Supporto multilingue
	Date	1.Via i pulsanti su/giù/sinistra/destra per impostare data e ora 2. Scegliere se visualizzare la filigrana della data sulla foto. 3.Premere OK per uscire dall'impostazione della data dopo la configurazione 4. L'impostazione predefinita è disattivata

	Spegnimento automatico	Spegnimento automatico in 3Min/5Min /10Min L’impostazione predefinita è Off
	Suono chiave	On/Off L’impostazione predefinita è on
	Formato	È possibile scegliere se formattare o meno la scheda SD.
	Impostazione predefinita	È possibile scegliere se utilizzare l’impostazione predefinita o meno

Come scattare l'immagine

1. Assicurarsi che la fotocamera sia in modalità immagine
(la fotocamera è impostata in modalità immagine all’accensione)
2. Premere il pulsante di scatto per riprendere un’immagine

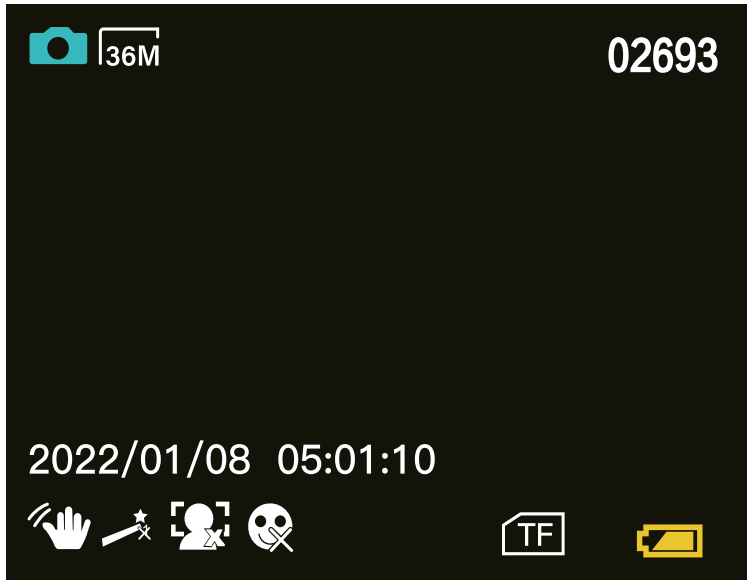

Come riprodurre e cancellare un'immagine

1.Premere due volte il pulsante“Modalità”in modalità immagine per accedere alla modalità di riproduzione della fotocamera.
2.Premere il pulsante“Destra”o“Sinistra”per riprodurre l’immagine
3.Premere il pulsante“Giù”e selezionare“Sì”per eliminare l’immagine
4. Premere il pulsante“Modalità”per uscire dalla modalità di riproduzione delle immagini

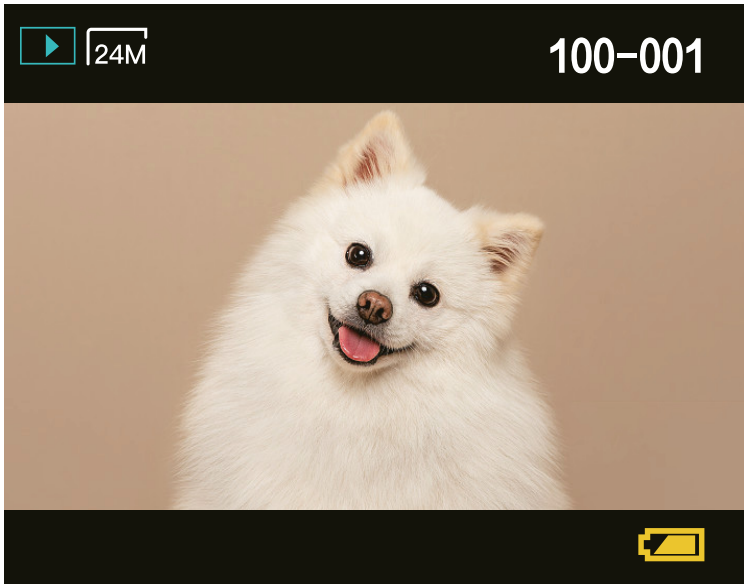

Come registrare video

1. All’accensione, la fotocamera è impostata sulla modalità immagine; per accedere alla modalità video, è necessario premere una volta il pulsante“Modalità”.
2. Premere il pulsante di scatto per avviare/arrestare la registrazione video.

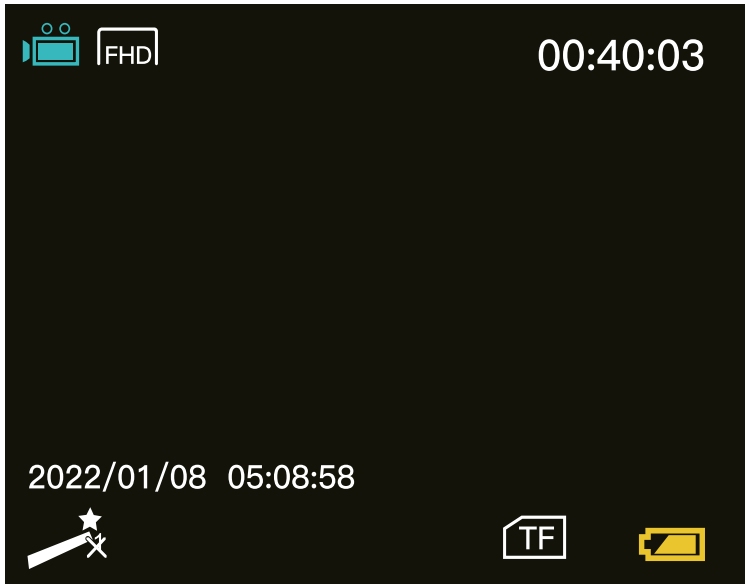

Come riprodurre ed eliminare i video registrati

1. Premere una volta il pulsante“Modalità”in modalità video per accedere alla modalità di riproduzione della fotocamera.
2.Premere il pulsante“Destra”o“Sinistra”per selezionare il video
3.Premere il pulsante“Giù”e selezionare“Sì”per cancellare il video
4. Al termine della cancellazione, premere il pulsante“Modalità”per uscire dalla modalità di riproduzione video.

Come scaricare file immagine/video sul computer

1. Quando la fotocamera è accesa, utilizzare il cavo USB (contenuto nella confezione) per collegare il computer.
2. Quindi è possibile scaricare i file dalla fotocamera al computer.
3. Dopo il download, rimuovere il cavo USB

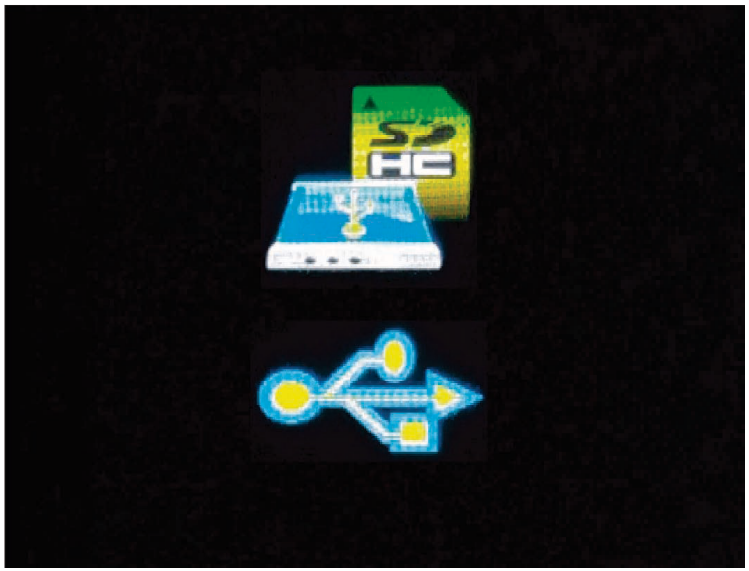

Come utilizzare la fotocamera come webcam

1. Spegnere la fotocamera e utilizzare il cavo USB (contenuto nella confezione) per collegare il computer.
2. Quindi premere contemporaneamente il pulsante ”Power” e il pulsante ”Shutter”.
3. Quindi è possibile utilizzare la fotocamera come webcam sul computer.
4. Dopo l’uso, rimuovere il cavo USB e la fotocamera uscirà dalla modalità webcam

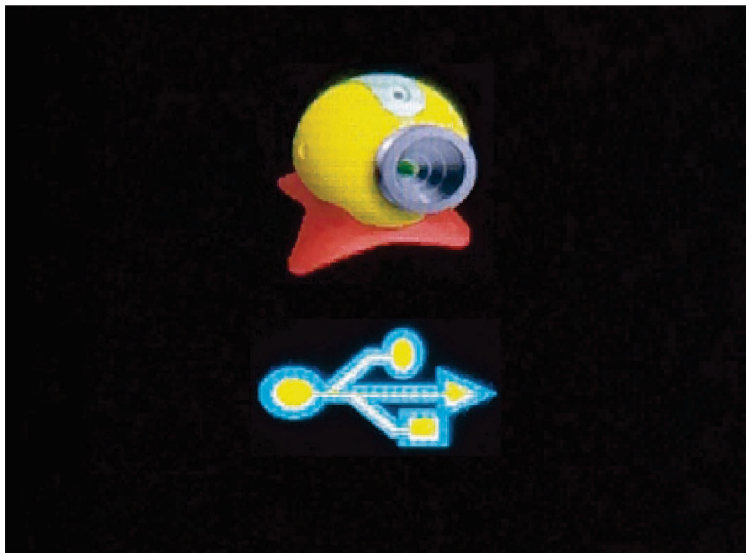

Warning

Please read this manual carefully before using the product, and keep it properly for future reference.

PT

EC2400B

Manual do Utilizador da Câmara Digital

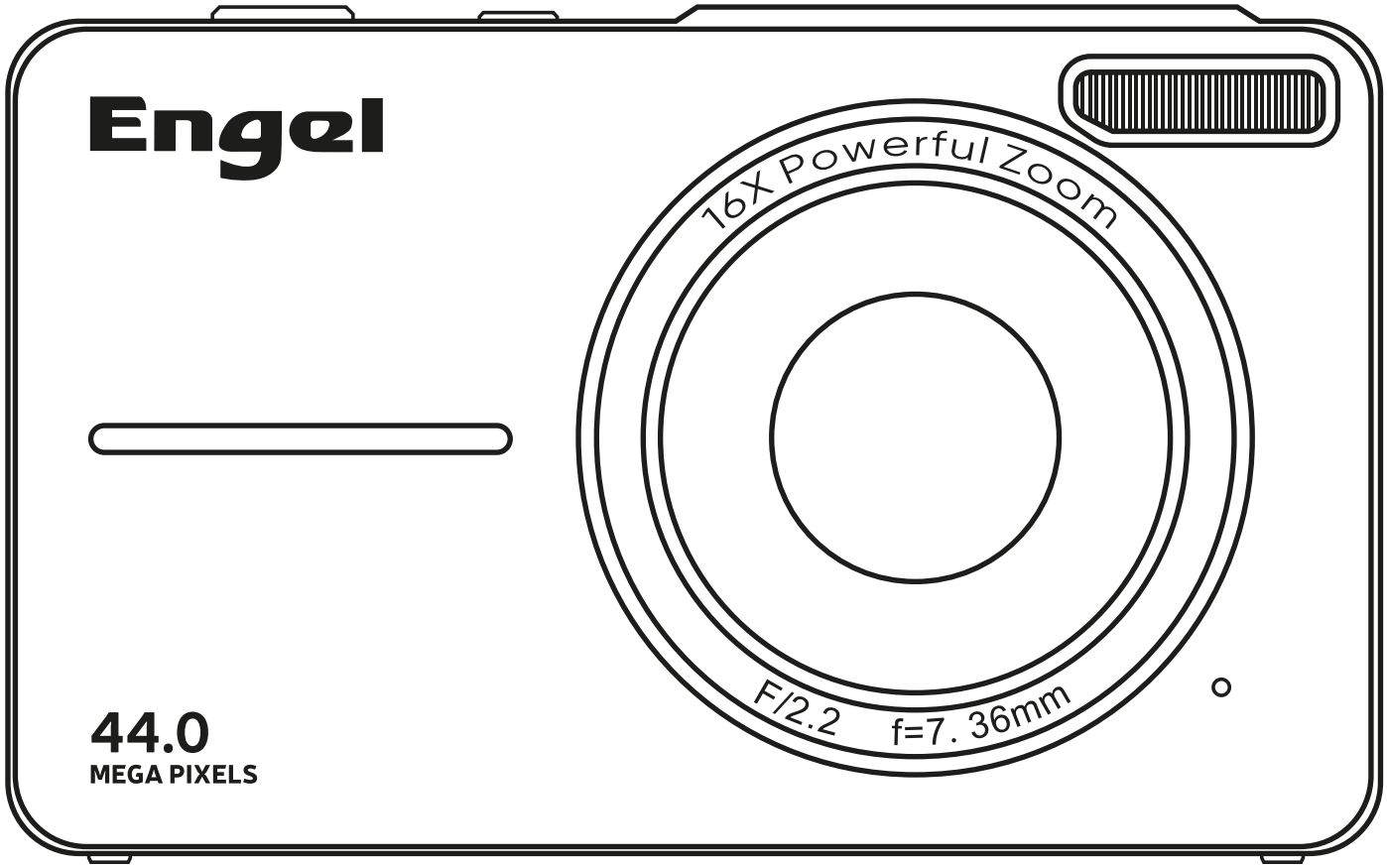

Pontas

Esta câmara foi concebida e fabricada para que as crianças explorem o mundo.
Requer bastante luz, por isso recomendamos o uso ao ar livre.

P: Preciso de carregar esta câmara antes da primeira utilização?
R: Sim, recomendamos carregar totalmente a câmara antes da utilização.

P: Depois de inserir o cartão Micro SD e tudo o resto, o erro de cartão ainda é apresentado. O que devo fazer?
R: Certifique-se de que o seu cartão tem 4 a 64 GB, Classe 10 U1, e volte a colocá-lo no slot. Se ainda não funcionar, contacte o vendedor para obter assistência.

P: Esta câmara possui foco automático?
R: Esta câmara está disponível em dois modelos: um com focagem automática e outro sem. Depende do modelo escolhido.

Dicas importantes de segurança da bateria

Para uma melhor experiência com este produto, preste atenção às seguintes dicas de segurança.

Se a bateria for manuseada incorretamente, pode explodir, provocar um incêndio ou até resultar em queimaduras químicas.

Observe as seguintes precauções:

• Não desmonte.
• Não amasse nem submeta a bateria a qualquer impacto ou força, como marteladas, quedas ou pisadelas.
• Não provoque um curto-circuito na bateria e não permita que os objetos metálicos entrem em contacto com os terminais da bateria.
• Não a exponha a temperaturas elevadas superiores a 60 °C (140 °F), como luz solar direta ou no interior de um automóvel estacionado ao sol.

• Não incinere nem deite ao fogo.
• Não manuseie baterias de iões de lítio danificadas ou com fugas.
• Certifique-se de que carrega a bateria com um carregador original ou um dispositivo que possa carregar baterias.
• Mantenha a bateria fora do alcance das crianças pequenas.
• Mantenha a bateria seca.
• Substitua apenas por baterias do mesmo tipo ou equivalentes recomendadas pelo vendedor.
• Elimine as pilhas usadas imediatamente, conforme descrito nas instruções.

Introdução às partes da câmara

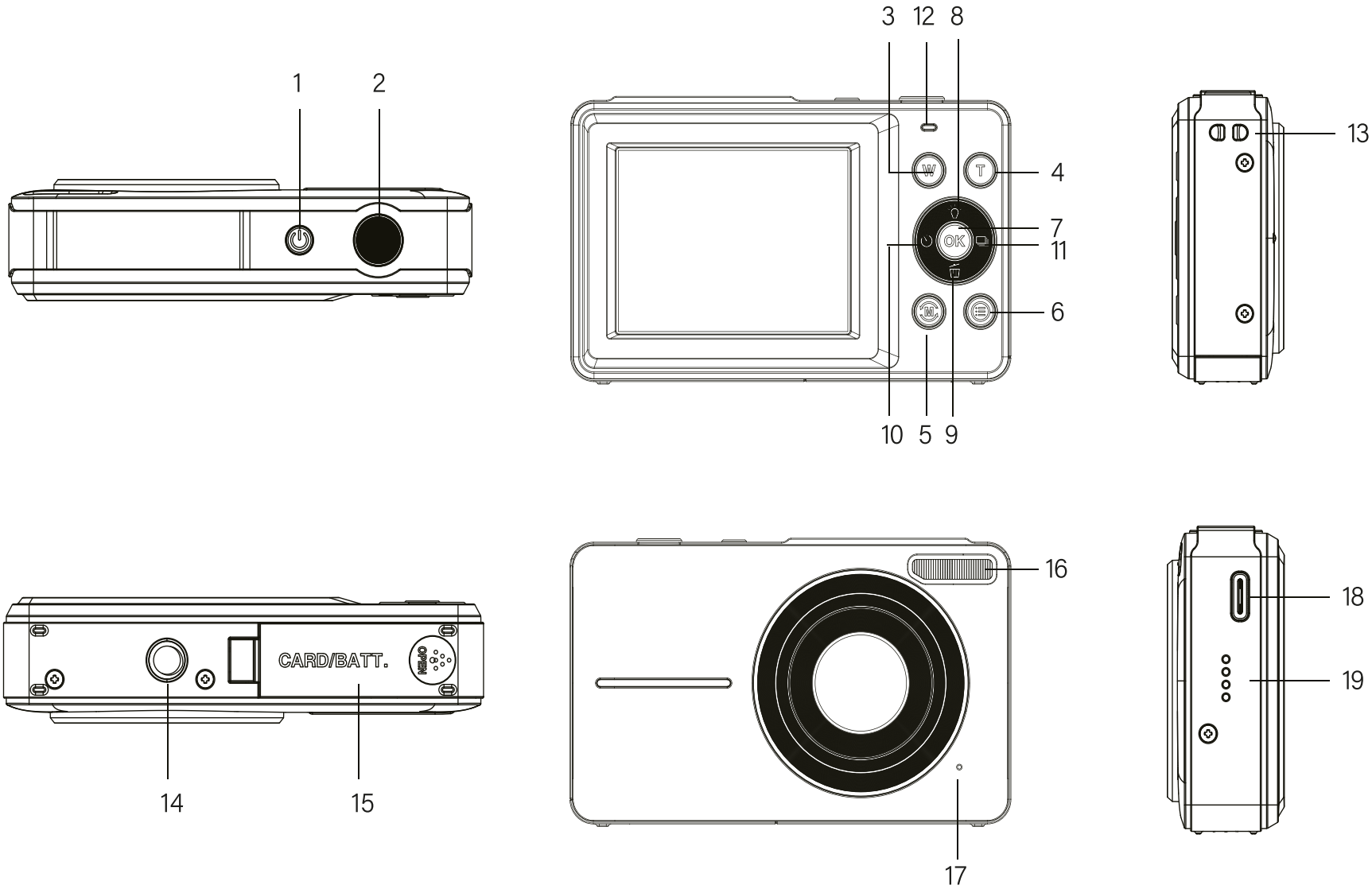

NO	Peças da câmara	Introdução
1	Botão de ligar/desligar	Ligar/desligar a câmara
2	Botão do obturador	No modo de imagem: tirar fotografias Em modo de vídeo: iniciar/parar a gravação Em modo de reprodução: reproduzir/pausar a reprodução de um ficheiro de vídeo
3	Botão W	Zoom eletrónico (aumentar/diminuir) Em modo de reprodução: reduz o som do vídeo
4	Botão T	Zoom eletrónico/ampliação Em modo de reprodução: amplie o som do vídeo
5	Botão de modo	Alternar entre os modos da câmara: Modo de imagem/Modo de gravação de vídeo/Modo de reprodução

6	Botão de menu	Aceda ou saia das definições do menu. No modo de imagem: definições do modo de imagem No modo de vídeo: definições do modo de vídeo No modo de reprodução: Apagar ficheiros
7	Botão OK	Botão de confirmação de seleção No modo de reprodução: interrompe a reprodução do ficheiro de vídeo
8	Cima	Tecla para cima: liga ou desliga a luz de enchimento/-seleção de menu
9	Baixo	Tecla para baixo: atalho para eliminar/seleção de menu
10	Esquerda	Botão esquerdo: Botão do temporizador selfie (no modo de fotografia, prima para definir a contagem decrescente do temporizador para 2s, 5s ou 1s) / Seleção do menu

11	Certo	Aceda ou saia das definições do menu. No modo de imagem: definições do modo de imagem
12	Luz indicadora	1. A luz azul indica que a câmara está a funcionar; 2. A luz vermelha indica que a câmara está a carregar; 3. A luz vermelha apaga-se quando a câmara está totalmente carregada.
13	Gancho	Alça de câmara acoplável
14	Suporte para tripé	Porta de rosca standard
15	Tampa da bateria	Instale a bateria e o cartão Micro SD.
16	luz de preenchimento LED	Luce di riempimento a LED
17	Puerto de micrófono	Registrazione vocale
18	USB	USB Type-C
19	Oratore	Riproduci suono

Specifiche del prodotto

Resolução de vídeo	1080P/720P/480P
Resolução da imagem	44MP/42MP/36MP/24MP ecc.
Cartão de memória	Suporta cartão Micro SD de 4 a 64 GB
Formato do ficheiro	JPEG, AVI
Tirar fotos	Disparo único/contínuo/temporizador de 2 segundos/temporizador de 5 segundos/temporizador de 10 segundos
Zoom eletrónico	16X
USB	USB Tipo-C

Monitor	Ecrã de 2,4 polegadas
Bateria	Bateria recarregável de iões de lítio
Idioma	Suporte multilíngue
Distância focal	f=7.36mm
Abertura	F/3.2
Economia de energia	Desligamento automático em 1 min/ 2 min/3 min/4 min/5 min/10 min
Requisitos do sistema operativo	Windows XP, Windows Vista, Windows 7, Windows 8, Windows 10, Mac 10.2

Como inserir e retirar a bateria

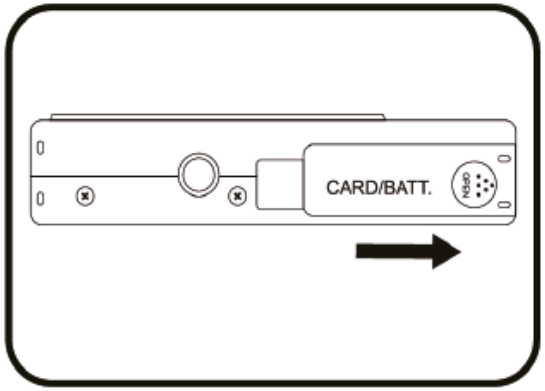

1.º Abra a tampa da bateria.

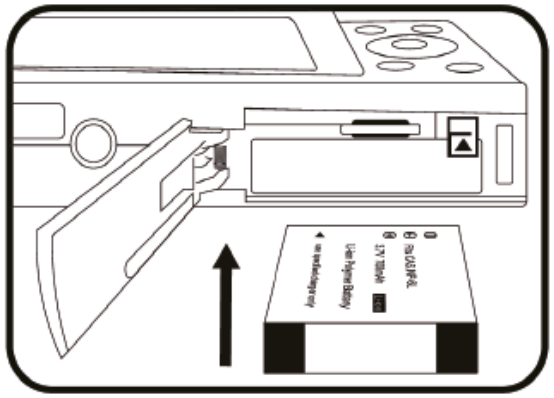

2.º Insira a extremidade do contacto ativo até que este seja ativado.

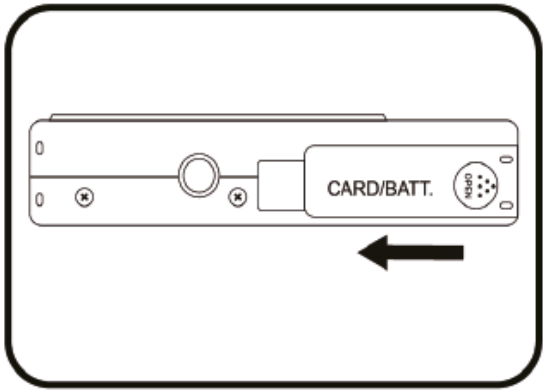

3.º Feche a tampa da bateria.

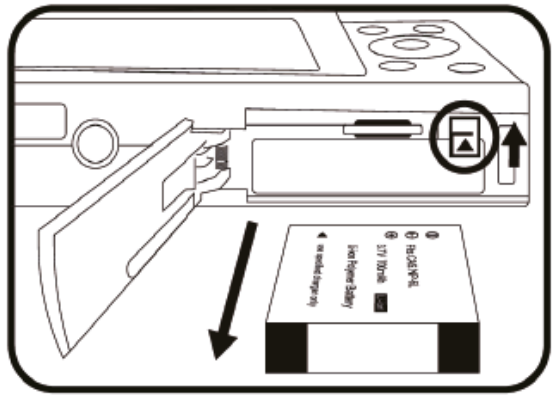

4. Se pretender remover a bateria, pressione a alavanca de bloqueio da bateria e retire-a.

Como carregar a câmara

1. Utilize o cabo USB e o carregador para carregar a câmara.
2. Quando a luz indicadora da câmara estiver vermelha, significa que a câmara está a carregar.
3. Quando a luz da câmara se apaga, significa que a câmara está totalmente carregada.

Observe

Utilize a câmara pela primeira vez apenas após esta estar totalmente carregada.

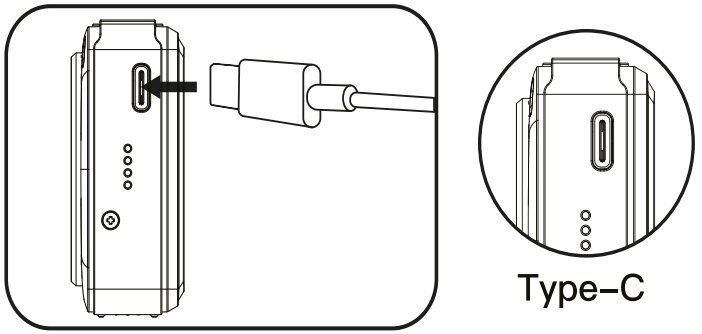

Como instalar a pega da câmara

Consulte a imagem correspondente.

1.º Localize o orifício na câmara.

2.º Aperte uma das extremidades da pega e tente instalá-la.

P.S.: Se tiver dificuldade em instalar, pode usar uma pinça ou palitos para segurar a pega.

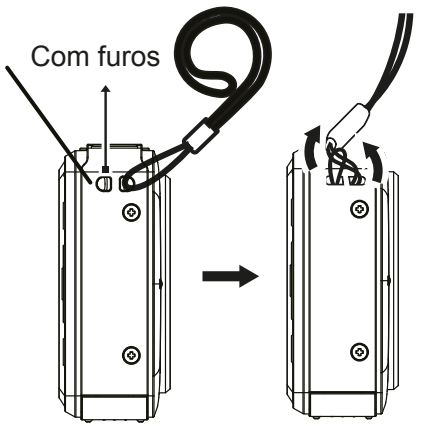

Como inserir e remover o cartão Micro SD

1.º Abra a tampa da bateria.

2.º Conforme indicado na ilustração, coloque o lado do cartão com os contactos metálicos virado para si e insira-o até ouvir um clique.

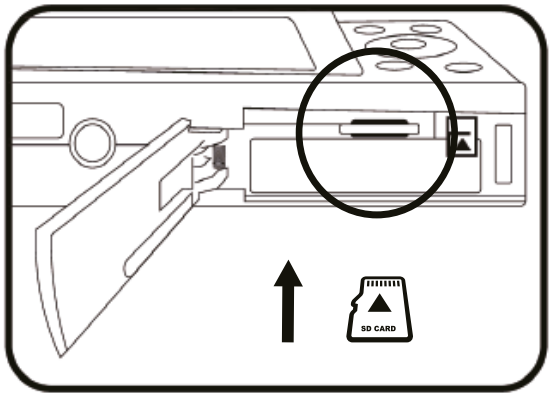



lado de contacto metálico

3.º Feche a tampa da bateria.

Cuidado

1. Quando utilizar o cartão Micro SD pela primeira vez, formate-o na câmara.
2. Pressione e mantenha pressionado o cartão até que o fecho de segurança encaixe no lugar. Ouvirá um clique quando o cartão estiver bloqueado.
3. Ao inserir ou remover o cartão Micro SD, desligue primeiro a câmara.

Como formatar um cartão de memória

1.No modo de imagem, prima o botão "Menu" para aceder à interface de definições do modo de imagem.

2. Pressione as teclas "Esquerda" e "Direita" para encontrar a opção "Formatar".

3.ºPressione o botão "OK" para confirmar a formatação.

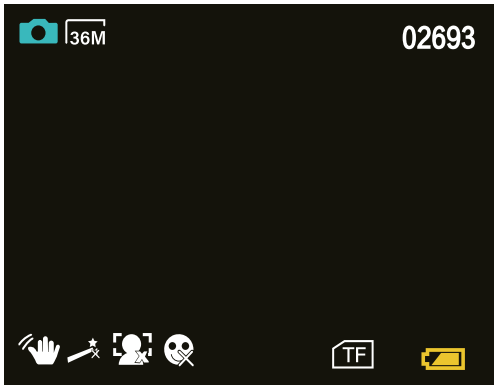

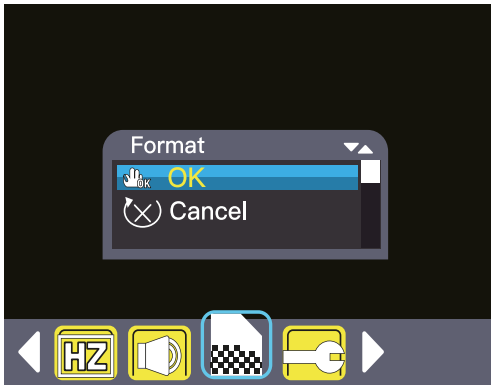

Notas:

1. Não clique acidentalmente nas opções de formatação durante a utilização. Após formatar o cartão SD, não o formate novamente. (Formate apenas um cartão SD novo, utilizado pela primeira vez pela câmara.)
2. Como sugestão, é recomendável fazer cópias de segurança das suas fotografias no computador de tempos a tempos.
3. Se desejar formatar o cartão SD, é recomendável fazer primeiro uma cópia de segurança das imagens no computador, uma vez que a formatação apagará todas as imagens restantes.

Introdução às definições do modo de imagem

1. Prima o botão "Menu" no modo de imagem para aceder às definições do modo de imagem da câmara.

2. Após concluir as definições, pressione o botão "Menu" para sair das definições do modo de imagem.

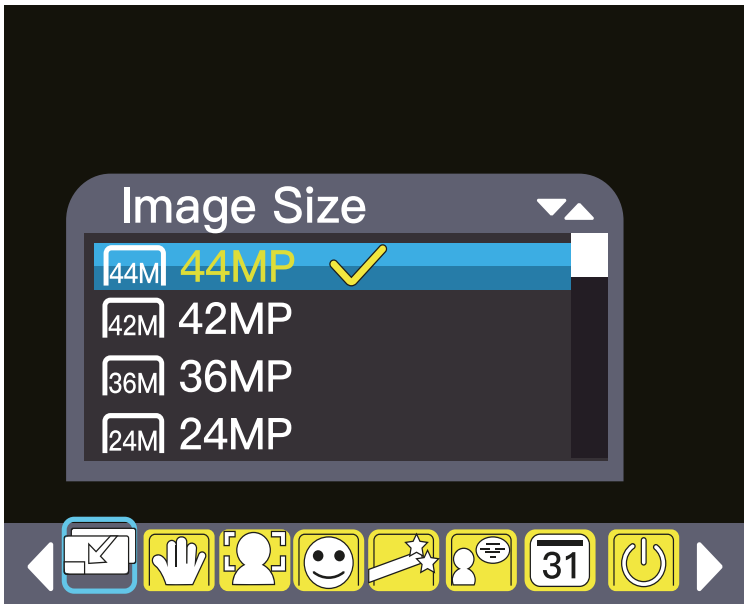

	Opção	Introdução
	Antivibração	1. Ligado/Desligado 2. O valor padrão é ativado
	Efeito de imagem	Pode escolher efeitos fotográficos; o valor por defeito é normal.
	Linguagem	Suporte multilíngue
31	Data	1. Utilize os botões para cima/baixo/esquerda/direita para definir a data e a hora. 2. Escolha se pretende exibir a marca de água da data na foto. 3. Prima OK para sair das definições de data. 4. A configuração predefinida está desativada.

	Desligamento automático	Desligar automático em 3 min/5 min/10 min A definição padrão é Desligado
	Som de tecla	On/Off A configuração padrão é ligado.
	Formatar	Pode escolher se pretende formatar o cartão SD ou não.
	Configurações padrão	Pode escolher se deseja utilizar as definições padrão ou não.

Como tirar uma fotografia

1. Certifique-se de que a câmara está no modo de fotografia
(a câmara já está no modo de fotografia por defeito quando é ligada)

2. Prima o botão do obturador para tirar uma fotografia

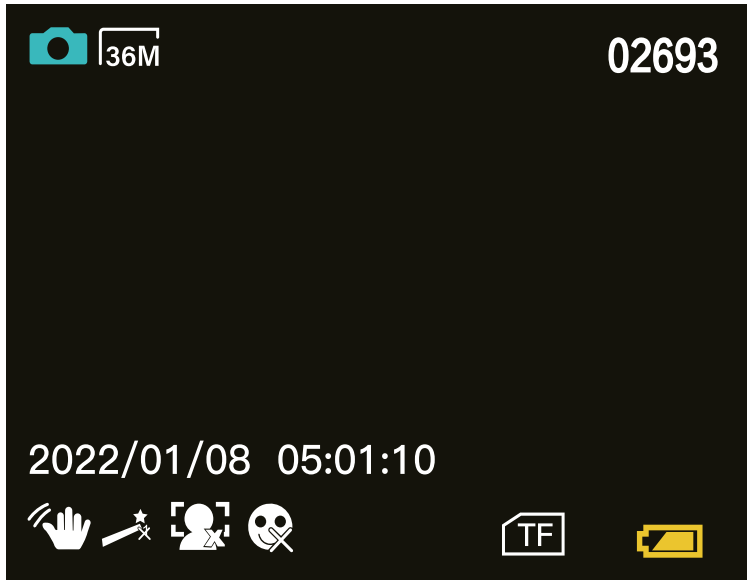

Como reproduzir e eliminar imagens

1. Prima o botão "Modo" duas vezes no Modo de Imagem para entrar no modo de reprodução.
2. Prima o botão "Direita" ou "Esquerda" para reproduzir a imagem.
3. Pressione o botão "Para baixo" e selecione "Sim" para eliminar a imagem.
4. Prima o botão "Modo" para sair do modo de reprodução.

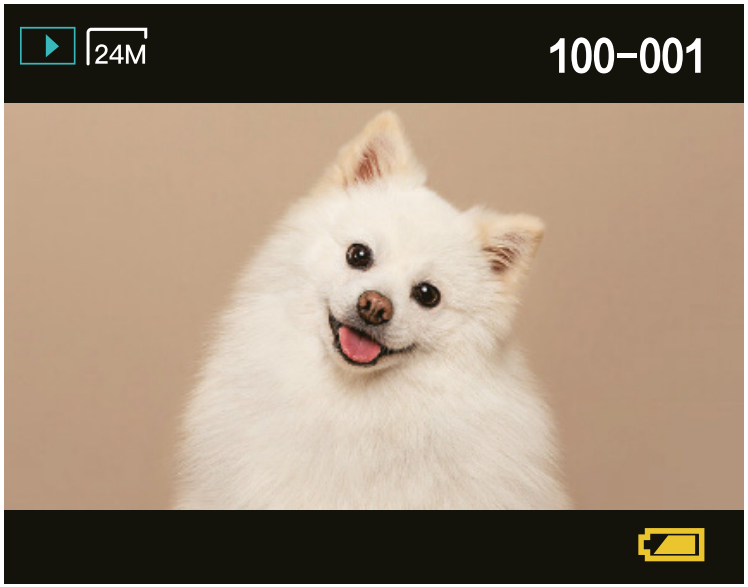

Como gravar vídeos

1. Prima o botão "Modo" uma vez no modo de vídeo para entrar no modo de reprodução da câmara.
2. Prima o botão "Direita" ou "Esquerda" para selecionar o vídeo.
3. Prima o botão "Para baixo" e selecione "Sim" para eliminar o vídeo.
4. Após a eliminação, prima o botão "Modo" para sair do modo de reprodução de vídeo.

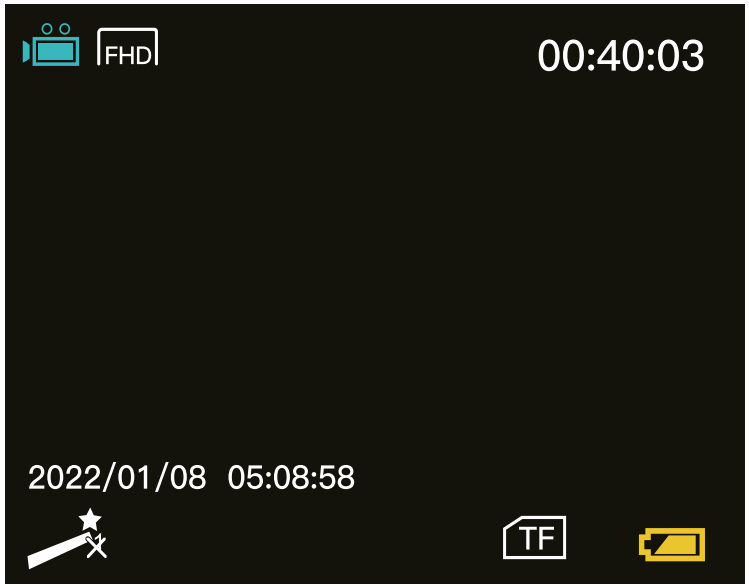

Como reproduzir e eliminar vídeos gravados

1. Com a câmara ligada, utilize o cabo USB (incluído na embalagem) para a ligar ao seu computador.

2. De seguida, poderá descarregar os ficheiros da câmara para o seu computador.

3. Após a conclusão do download, desligue o cabo USB.

Como transferir ficheiros de imagem/vídeo para o seu computador

1. Com a câmara ligada, utilize o cabo USB (incluído na embalagem) para a ligar ao seu computador.
2.De seguida, poderá transferir os ficheiros da câmara para o seu computador.
3. Após a conclusão da transferência, desligue o cabo USB.



Como usar a câmara como webcam

1. Desligue a câmara e utilize o cabo USB (incluído na embalagem) para a ligar ao computador.
2.De seguida, pressione simultaneamente o botão "Ligar/Desligar" e o botão "Obturador".
3.º Agora pode utilizar a câmara como webcam no seu computador.
4. Após a utilização, desligue o cabo USB e a câmara sairá do modo webcam.

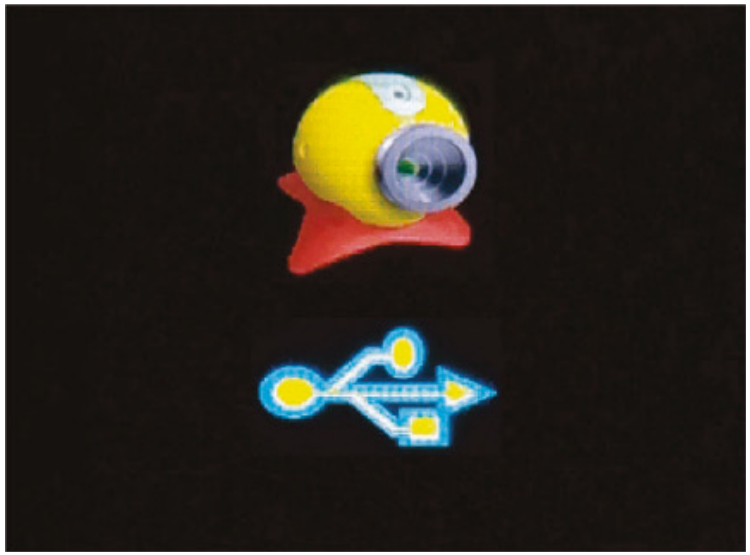

Aviso

Antes de utilizar o produto, leia atentamente este manual e guarde-o em local adequado para futuras consultas.

Engel

IOTECNIA S.L.
C/ Puig dels Tudons, 6
Barberà del Vallès (08210)
Barcelona (SPAIN) · MADE IN CHINA